GERARDI

MADE IN ITALY

3

EVOLUTION LINE

Moltiplicatori di giri / *Spindle speeders*

INDICE - INDEX

ATC - AUTOMATIC TOOL CHANGE

	pages
GSP PREMIUM NEW 2024	
GSP-10HS	from 3.10 to 3.16
GSP-13	
GSP-16	
GSP-20	
GSP-26	
GSP-34	

3

INDICE - INDEX

ATC - AUTOMATIC TOOL CHANGE

	pages
ACCESSORIES	
ISTRUZIONI INSTRUCTIONS	
IMPIANTO MICRONEBBIA MICROFOG SYSTEM	
GHIERE RECOOL RECOOL NUTS *NEW*	
ESEMPIO SCHEDA DI COLLAUDO INSPECTION SHEET EXAMPLE	from 3.23 to 3.32
GRUPPO ANTIROTANTE - GRUPPO PERNO ANTI-ROTATION GROUP - PIN GROUP	
ESEMPIO DI MONTAGGIO MOUNTING EXAMPLE	
STOP-BLOCK STOP-BLOCK	
PINZE COLLETS	
GHIERE E CHIAVI NUTS & WRENCHES	

Moltiplicatori di giri / *Spindle Speeders*

EVOLUTION LINE

Velocità / High-speed
36.000 Rpm

Internal coolant
fino a / Up to
70Bar

Ideali per operazioni di foratura ! - *Ideal for drilling operations !*

3

I moltiplicatori di giri possono essere montati su macchine tradizionali o con cambio utensile automatico. La lubrificazione è assicurata con grasso a base sintetica a lunga vita che non richiede praticamente interventi di manutenzione. Il certificato di collaudo che troverete allegato ad ogni moltiplicatore di giri garantisce la qualità del prodotto. Robustezza, versatilità, facilità d'impiego e di manutenzione sono caratteristiche che hanno sempre contraddistinto la nostra produzione ed i moltiplicatori di giri ne sono una conferma.

The spindle speeders series can be mounted on traditional machines and on machines with automatic tool change. The spindle speeders series is lubricated with a long-life synthetic grease that is practically maintenance free. The test certificate enclosed to each spindle speeders guarantees the quality of the product. Our products have always stood out for their sturdiness, flexibility and easy use and maintenance and the spindle speeders series is an additional proof of such outstanding features.

Moltiplica fino a 1÷8 tramite 2 ingranaggi satellite rettificati
Speed increase up to 1÷8 through two planetary gears

Ancora più Veloci
Even Faster

Velocità aumentata del 30% rispetto ai modelli precedenti. Gli ingranaggi rettificati permettono la trasmissione di potenze e velocità elevate con ottimi livelli di silenziosità.

+30% Speed Increased. The heat-treated steel parts and the ground gears on the involute guarantee transmission of high power ratings with amazingly low noise levels

Cuscinetti ABEC 9
ABEC 9 Ball Bearings

Ciascun albero di trasmissione è supportato da una coppia di cuscinetti a contatto obliquo, precaricati in classe di precisione ABEC 9 e lubrificati con grasso a vita

Shafts supported by sets of super precision preloaded angular contact bearings with Long Life grease lubrification and ABEC 9 accuracy rating

Corpo Principale
Main Body

Corpo con pressurizzazione interna. In acciaio trattato, massima rigidità e resistenza alla corrosione. Minima dilatazione termica.

Treated steel body with position and internal air pressure, maximum rigidity and corrosion resistant. Minimum thermal expansion

Collaudo
Test

Ogni moltiplicatore di giri ha allegato il proprio certificato di collaudo dove sono riportate le proprie caratteristiche tecniche, il numero di matricola, i risultati ottenuti dai test eseguiti sul nostro banco prova.

Every spindle speeder has his test certificate in which there are the technical characteristics, the serial number, the results of the tests made on our testing bench

I moltiplicatori di giri sono stati studiati e definiti con l'intento di offrire un prodotto che possa assicurare la massima affidabilità e precisione nelle operazioni di foratura. - Lavorazioni ad alta velocità - Possibilità di montaggio manuale o automatico ed intercambiabili con teste angolari Evolution Line - Consentono alla macchina di girare a bassi regimi di giri - Possibilità di utilizzare utensili in metallo duro.

The spindle speeders have been designed and developed to offer a product that ensures maximum reliability and accuracy in drilling. From design to static and dynamic testing of the finished product, our spindle speeders use the most advanced technical and technological know-how - Max 35.000 rpm - High speed machining - Manual or automatic tool change option and interchangeable with Evolution line anglular heads - Allow the machine to run at low Rpm - Possibility of using hard metal tools.

SCAN IT AND

FIND OUT MORE

1 YEAR WARRANTY

Moltiplicatori di giri Modulari!

Modular spindle speeders series!

PREMIUM EDITION

Coni Intercambiabili
per un utilizzo su più centri di lavoro
Interchangeable Shanks to fit any machine spindle.

Refrigerante10BAR attraverso il perno
Standard 10BAR coolant through the pin

USCITA:
- **Portapinza ER (standard)**
- **Portafresa**
- **Speciale**

OUTPUT:
- ER collet (standard)
- Shell mill holder
- Special

PASSAGGIO REFRIGERANTE - COOLANT TYPES:

10bar

- **Perno**
- **Utensile**
- Positioning pin
- Tool

*Only for types: GSS10HS - 26 - 34

up to 70bar*

- **Perno**
- **Distributore**
- **Utensile**
- Positioning Pin
- Rotating Distributor
- Tool

up to 150bar

- **Cono**
- **Distributore**
- **Utensile**
- Shank
- Rotating Distributor
- Tool

3

MODULARITÁ SENZA
MODULARITY WITHOUT

UN SOLO MOLTIPLICATORE PER PIÚ CENTRI DI LAVORO
ONE SPINDLE SPEEDER FOR MANY MACHINES

Coni intercambiabili per un utilizzo su più centri di lavoro!!
Interchangeable drive tapers to suit any machine spindle!!

Un Investimento Che
Si Ripaga Velocemente !!
Quickest Return On Your Investment !!

GSS 10HS
ISO-40

+

HSK-63

+

STOP-BLOCK

COMPROMESSI
COMPROMISES

UN SOLO CENTRO DI LAVORO CON PIÚ MOLTIPLICATORI
THE SAME MACHINE WITH MANY SPINDLE SPEEDERS

Lavorare nelle migliori condizioni risparmiando sui costi di acquisto !!
A system to save costs !!

Una soluzione Aperta per il lavoro di oggi , pensando a quello di domani
Be ready for tomorrow with the spindle speeders you buy today !!

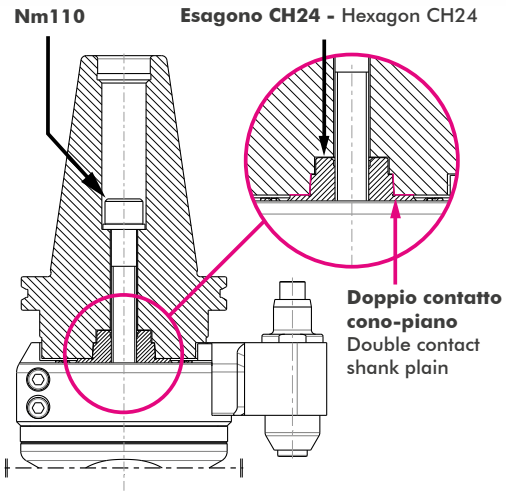

Perno di posizionamento modulare intercambiabile a scelta
Choice of modular interchangeable arrester pins

Il doppio contatto cono e Piano assicurano rigidità E precisione !!
The unique gerardi taper and Face location ensure rigidity And accuracy !!

3

Esempi applicativi / *Applications examples*

Evolution Line

PREMIUM EDITION

Moltiplicatori di giri

Spindle speeders

GSP 10HS TYPE 1

36.000 Rpm

GSP 13 TYPE 1

24.000 Rpm

GSP 20 TYPE 2

16.000 Rpm

GSP 34 TYPE 4

10.000 Rpm

SIMBOLOGIA DATI TECNICI
TECHNICAL DATA LOGOS

	Rapporto trasmissione Ratio	**Numero di giri** Revolutions per minute Rpm	**Potenza massina** Max power Kw	**Coppia** Torque Nm	**Peso** Weight Kg	**Uscita** Output Ø	**Pinza** Collet Ø

INDICE OPZIONI
OPTIONS INDEX

OPZIONI OPTIONS						Interasse speciale Special pitch
PASSAGGIO REFRIGERANTE COOLANT				Attaverso il perno Through the Pin **10bar** (standard) ROTAZ. a SECCO DRY RUNNING √	Cono » Utensile Shank » Tool **70bar** ROTAZ. a SECCO DRY RUNNING NO	Perno » Ghiera » Utensile Pin » Distrib » Tool **ReCool NUT**
USCITA OUTPUT						Uscita WELDON WELDON output

from page 3.11 to 3.16

PREMIUM EDITION

MOLTIPLICATORI DI GIRI - SPINDLE SPEEDERS

GSP NEW PREMIUM EDITION

- ▶ Nuovo Profilo
- ▶ Revisione di tutti i cuscinetti all'interno e nuovi ingranaggi per tutti modelli
- ▶ Rumorosità e vibrazioni ridotte
- ▶ Diminuzione temperatura durante le lavorazioni
- ▶ Velocità aumentata oltre il 30% sull'intera gamma
- ▶ Riserva di grasso interna per miglior lubrificazione ingranaggi
- ▶ Possibilità di refrigerazione interna a 70bar sull'intera gamma
- ▶ Cuscinetto posteriore a contatto obliquo sull'intera gamma
- ▶ Aumento rigidità mandrino di circa il 15%
- ▶ Aumento capacità di carico di circa il 25%
- ▶ Aumento coppia di trasmission fino il 240% rispetto ai modelli GSS
- ▶ Aumento kW fino al 190% rispetto ai modelli GSS

- ▶ **New Profile / New Design**
- ▶ **Revision of all internal bearings and new gears for all models**
- ▶ **Reduced noisiness and vibrations**
- ▶ **Reduction of temperature during machining**
- ▶ **Speed increased of +30% for the whole range**
- ▶ **Internal grease reserve for a better gear lubrication.**
- ▶ **70bar internal coolant option available for the whole range**
- ▶ **Rear contact bearing on the whole range**
- ▶ **Spindle rigidity increased of approx. 15%**
- ▶ **Load capacity increased of approx. 25%**
- ▶ **Nm increased up to 240% compared to GSS types**
- ▶ **kW increased up to 190% compared to GSS types**

PREMIUM EDITION

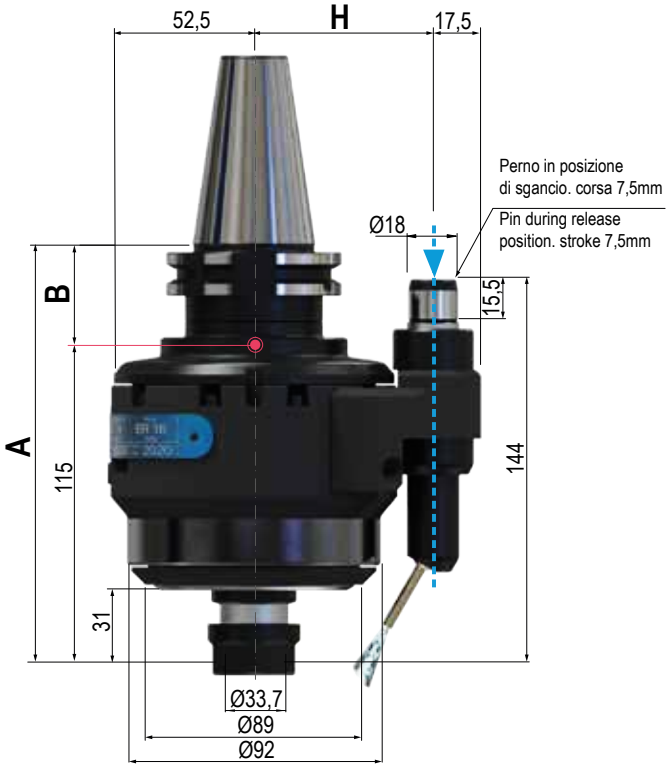

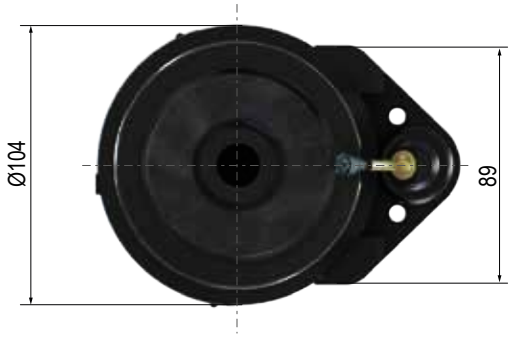

GSP 10HS

TYPE 1

Price: **€ 5.465**

NEW 2024

Dati tecnici - Technical data

Ratio 1:8	ISO / BT 40 Kg 6 ISO / BT 50 Kg 8,5
Rpm 36.000 output 4.500 input	Ø 13
Nm 8	ER20 Ø1/13
	N 242

Coni - Shanks	SK DIN 69871			CAT AaNSI B5.50		BT MAS 403			HSK DIN 69893			C.ISO 26623			KM			ISO DIN 2080		NMTB ANSI 5.18	
Grandezza - Size	30	40	50	40	50	30	40	50	63	80	100	C5	C6	C8	63	80	100	40	50	40	50
Extra €	49	-	157	-	157	49	-	157	269	391	402	on req.	1.197	1.502	on req.	on req.	on req.	on req.	on req.	on req.	on req.
H Standard Ø18	65	65	80	65	80	65	65	80	65	80	80	-	80	80	-	-	-	-	-	-	-
H Interasse - Pitch 80 Ø18 Extra €	40	40	-	40	-	40	40	-	40	-	-	on req.	-	-	on req.	on req.	on req.	on req.	on req.	on req.	on req.
H Interasse - Pitch 110 Ø18 - 28 Extra €	503	503	503	503	503	503	503	503	503	503	503	on req.	503	503	on req.	on req.	on req.	on req.	on req.	on req.	on req.
A	154	154	154	154	154	154	154	162	163	163	163	163	158	158	-	-	-	-	-	-	-
B	42	42	42	42	42	42	42	50	51	51	51	51	46	46	-	-	-	-	-	-	-

IMBALLO & PESO - PACK WEIGHT:
Valigetta - Bag 12Kg

DOTAZIONE STANDARD - STANDARD EQUIPMENT
Valigetta / Stop block / Ghiera ER / Chiavi di servizio
Tubetto di grasso / Libro istruzioni
Special bag / Stop block / ER nut / Wrenches / Grease tube / Instruction book

OPZIONI - OPTIONS	€
REFRIG - COOLANT - dal Cono - Through Shank Max 70bar - **Dry running NO**	831
PINZA - COLLET - ER20 HP Ø1/13 (High Precision)	16
PINZA - COLLET - ER20 WP Ø1/13 (Water Proof)	23
INTERASSE SPECIALE - SPECIAL PITCH - Cono > Perno - Shank > Pin	927

GSP 13

TYPE 1

Price: € 3.252

PREMIUM EDITION

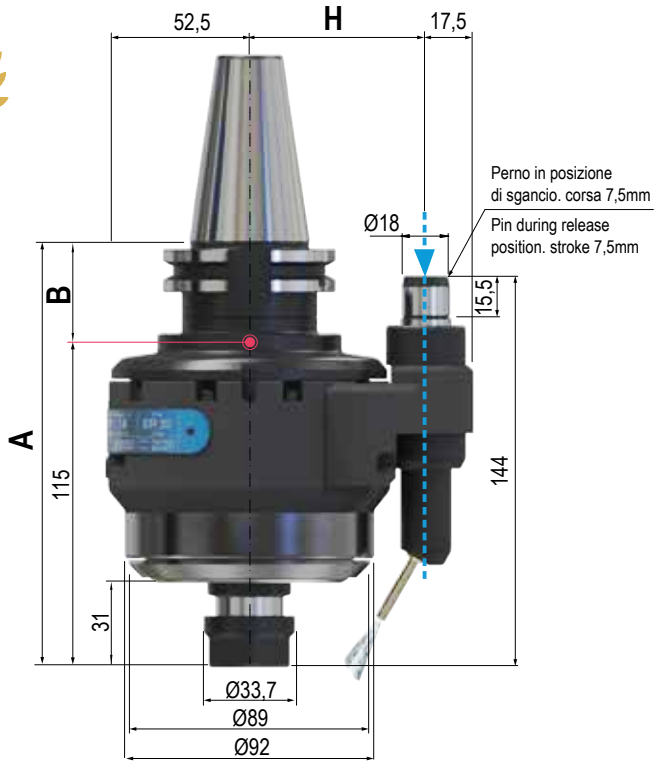

3

Dati tecnici - Technical data

Ratio 1:8	ISO / BT 40 Kg 6 ISO / BT 50 Kg 8,5
Rpm 24.000 output 3.000 input	Ø 13
Nm 8	ER20 Ø1/13
	N 276

Coni - Shanks	SK DIN 69871				CAT AaNSI B5.50		BT MAS 403			HSK DIN 69893			C.ISO 26623			KM			ISO DIN 2080		NMTB ANSI 5.18	
Grandezza - Size	30	40	45	50	40	50	30	40	50	63	80	100	C5	C6	C8	63	80	100	40	50	40	50
Extra €	48	-	317	111	-	111	48	-	111	268	380	391	on req.	1.162	1.466	on req.	on req.	on req.	on req.	on req.	on req.	on req.
H Standard Ø18	65	65	80	80	65	80	65	65	80	65	80	80	-	80	80	-	-	-	-	-	-	-
H Interasse - Pitch 80 Ø18 Extra €	29	29	-	-	29	-	29	29	-	29	-	-	on req.	-	-	on req.	on req.	on req.	on req.	on req.	on req.	on req.
H Interasse - Pitch 110 Ø18 - 28 Extra €	440	440	440	440	440	440	440	440	440	440	440	440	on req.	440	440	on req.	on req.	on req.	on req.	on req.	on req.	on req.
A	157	157	157	157	157	157	157	157	165	166	166	166	166	161	161	-	-	-	-	-	-	-
B	42	42	42	42	42	42	42	42	50	51	51	51	51	46	46	-	-	-	-	-	-	-

IMBALLO & PESO - PACK WEIGHT:
Valigetta - Bag 11Kg

DOTAZIONE STANDARD - STANDARD EQUIPMENT
Valigetta / Stop block / Ghiera ER / Chiavi di servizio
Tubetto di grasso / Libro istruzioni
Special bag / Stop block / ER nut / Wrenches / Grease tube / Instruction book

OPZIONI - OPTIONS	€
REFRIG - COOLANT - dal Cono - Through Shank Max 70bar - **Dry running NO**	806
PINZA - COLLET - ER20 HP Ø1/13 (High Precision)	16
INTERASSE SPECIALE - SPECIAL PITCH - Cono > Perno - Shank > Pin	927

PREMIUM EDITION

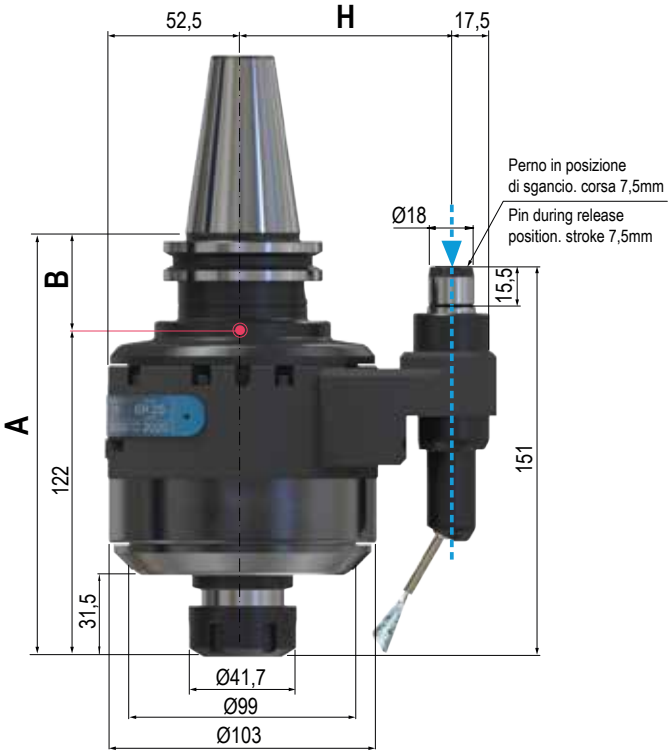

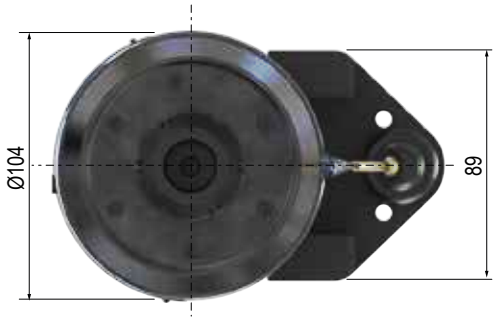

GSP 16

TYPE 2

Price: **€ 4.034**

Dati tecnici - Technical data

Ratio 1:6

Rpm 20.000 output 3.333 input

Nm 16

ISO / BT 40 Kg 6,5
ISO / BT 50 Kg 9

Ø 16

ER25 Ø1/16

N 460

Coni - Shanks	SK DIN 69871			CAT AaNSI B5.50		BT MAS 403		HSK DIN 69893			C.ISO 26623			KM			ISO DIN 2080		NMTB ANSI 5.18	
Grandezza - Size	40	45	50	40	50	40	50	63	80	100	C5	C6	C8	63	80	100	40	50	40	50
Extra €	-	258	62	-	62	-	62	258	331	342	on req.	1.100	1.406	on req.	on req.	on req.	on req.	on req.	on req.	on req.
H Standard Ø18	80	80	80	80	80	80	80	80	80	80	-	80	80	-	-	-	-	-	-	-
H Interasse - Pitch 110 Ø18 - 28 Extra €	454	454	454	454	454	454	454	454	454	454	on req.	454	454	on req.	on req.	on req.	on req.	on req.	on req.	on req.
A	164	164	164	164	164	164	172	173	173	173	173	168	168	-	-	-	-	-	-	-
B	42	42	42	42	42	42	50	51	51	51	51	46	46	-	-	-	-	-	-	-

IMBALLO & PESO - PACK WEIGHT:
Valigetta - Bag 12Kg

DOTAZIONE STANDARD - STANDARD EQUIPMENT
Valigetta / Stop block / Ghiera ER / Chiavi di servizio
Tubetto di grasso / Libro istruzioni
Special bag / Stop block / ER nut / Wrenches / Grease tube / Instruction book

OPZIONI - OPTIONS	€
REFRIG - COOLANT - dal Cono - Through Shank Max 70bar - **Dry running NO**	1.052
PINZA - COLLET - ER20 HP Ø1/13 (High Precision)	16
INTERASSE SPECIALE - SPECIAL PITCH - Cono > Perno - Shank > Pin	927

GSP 20

TYPE 2

Price: **€ 4.620**

NEW 2024

PREMIUM EDITION

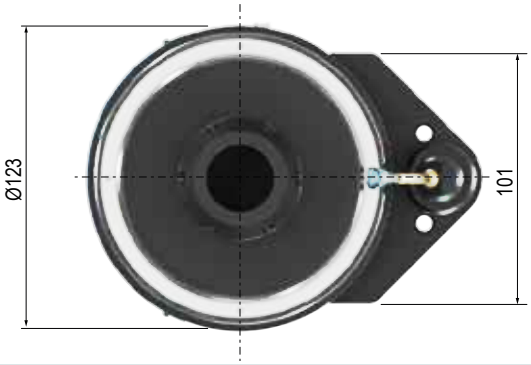

3

Dati tecnici - Technical data

- Ratio 1:6
- Rpm 16.000 output 2.666 input
- **Nm 23**
- **ISO / BT 40** Kg 9 **ISO / BT 50** Kg 11
- Ø 20
- ER32 Ø2/20
- N 630

Coni - Shanks	SK DIN 69871			CAT AaNSI B5.50		BT MAS 403		HSK DIN 69893			C.ISO 26623			KM			ISO DIN 2080		NMTB ANSI 5.18	
Grandezza - Size	40	45	50	40	50	40	50	63	80	100	C5	C6	C8	63	80	100	40	50	40	50
Extra €	-	269	63	-	63	-	63	on req.	332	343	on req.	1.114	1.418	on req.	on req.	on req.	on req.	147	on req.	on req.
H Standard Ø18	80	80	80	80	80	80	80	-	80	80	-	80	80	-	-	-	-	-	-	-
H Interasse - Pitch 110 Ø18 - 28 Extra €	454	454	454	454	454	454	454	on req.	454	454	on req.	454	454	on req.	on req.	on req.	on req.	on req.	on req.	on req.
A	172,5	172,5	172,5	172,5	172,5	172,5	180,5	181,5	181,5	181,5	181,5	176,5	176,5	-	-	-	-	-	-	-
B	42	42	42	42	42	42	50	51	51	51	51	46	46	-	-	-	-	-	-	-

IMBALLO & PESO - PACK WEIGHT:
Valigetta - Bag 11Kg

DOTAZIONE STANDARD - STANDARD EQUIPMENT
Valigetta / Stop block / Ghiera ER / Chiavi di servizio
Tubetto di grasso / Libro istruzioni
Special bag / Stop block / ER nut / Wrenches / Grease tube / Instruction book

OPZIONI - OPTIONS	€
REFRIG - COOLANT - dal Cono - Through Shank Max 70bar - **Dry running NO**	**1.296**
PINZA - COLLET - ER32 HP Ø1/20 (High Precision)	**16**
INTERASSE SPECIALE - SPECIAL PITCH - Cono > Perno - Shank > Pin	**927**

PREMIUM EDITION

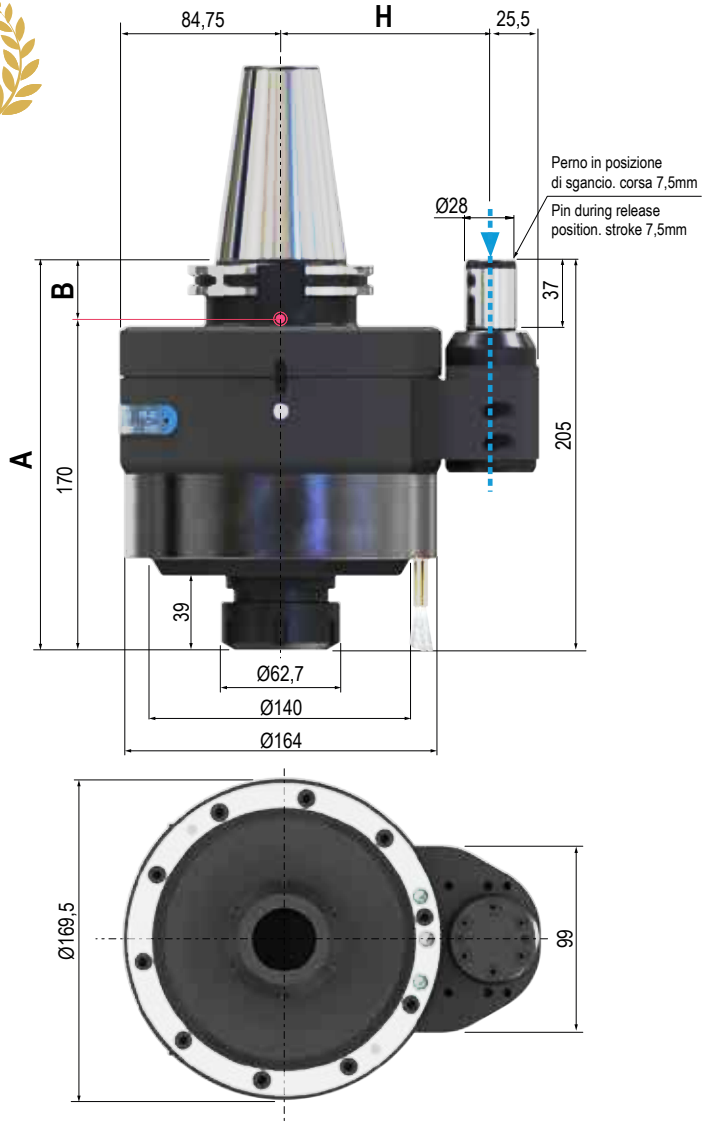

GSP 26

TYPE 3

Price: **€ 9.963**

NEW 2024

Dati tecnici - Technical data

Ratio 1:4,2

Rpm 12.000 output 2.857 input

Nm 47

ISO / BT50 21 Kg

Ø 26

ER40 Ø3/26

N 1325

Coni - Shanks	SK DIN 69871		CAT AaNSI B5.50	BT MAS 403	HSK DIN 69893	C.ISO 26623	KM	ISO DIN 2080	NMTB ANSI 5.18
Grandezza - Size	50	60	50	50	100	C8	100	50	50
Extra €	-	2.395	158	158	538	on request	on request	2.791	on request
H Standard Ø28	110	110	110	110	110	-	-	-	-
A	205	221	221	221	223,5	-	-	-	-
B	35	51	51	51	53,5	-	-	-	-

IMBALLO & PESO - PACK WEIGHT:
Cassa in Legno - Wooden Box 37Kg

DOTAZIONE STANDARD - STANDARD EQUIPMENT
Cassa in Legno / Stop block / Ghiera ER / Chiavi di servizio
Tubetto di grasso / Libro istruzioni
Wooden Box / Stop block / ER nut / Wrenches / Grease tube / Instruction book

OPZIONI - OPTIONS	€
REFRIG - COOLANT - dal Cono - Through Shank Max 70bar - **Dry running NO**	1.785
PINZA - COLLET - ER40 HP Ø3/26 (High Precision)	21
PINZA - COLLET - ER40 WP Ø3/26 (Water Proof)	26
OUTPUT - Weldon	1.149
INTERASSE SPECIALE - SPECIAL PITCH - Cono > Perno - Shank > Pin	927

GSP 34

TYPE 4

Price: **€ 13.165**

PREMIUM EDITION

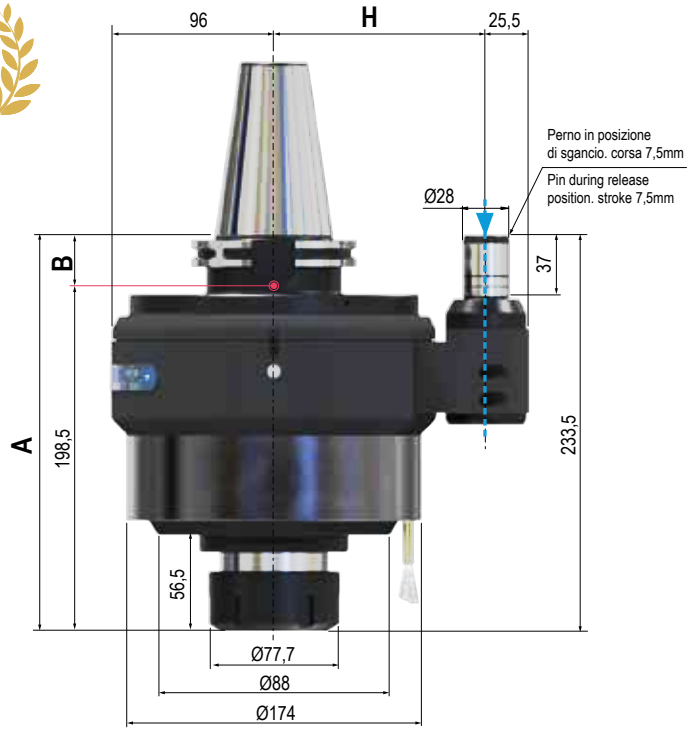

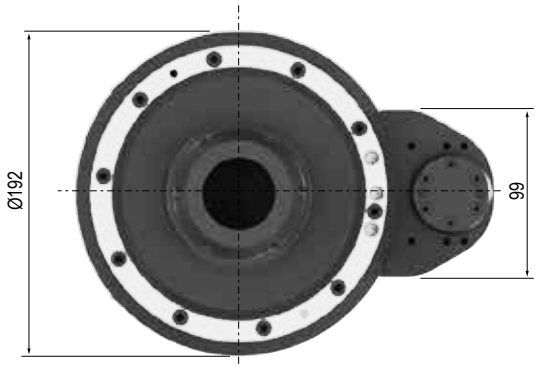

3

Dati tecnici - Technical data

- Ratio 1:4
- Rpm 10.000 output 2.500 input
- Nm 180
- ISO / BT50 27 Kg
- Ø 34
- ER50 Ø6/34
- N 1470

Coni - Shanks	SK DIN 69871		CAT AaNSI B5.50	BT MAS 403	HSK DIN 69893	C.ISO 26623	KM	ISO DIN 2080	NMTB ANSI 5.18
Grandezza - Size	50	60	50	50	100	C8	100	50	50
Extra €	-	2.395	158	158	696	on request	on request	1.120	on request
H Standard Ø28	125	125	125	125	125	-	-	-	-
A	233,5	249,5	249,5	249,5	252	-	-	-	-
B	35	51	51	51	53,5	-	-	-	-

IMBALLO & PESO - PACK WEIGHT:
Cassa in Legno - Wooden Box 37Kg

DOTAZIONE STANDARD - STANDARD EQUIPMENT
Cassa in Legno / Stop block / Ghiera ER / Chiavi di servizio
Tubetto di grasso / Libro istruzioni
Wooden Box / Stop block / ER nut / Wrenches / Grease tube / Instruction book

OPZIONI - OPTIONS	€
COOLANT - dal Cono - Through Shank Max 70bar - **Dry running NO**	1.785
PINZA - COLLET - ER50 Ø6/34	21

PINZA - COLLET - ER50 WP Ø6/34 (Water Proof)	26
OUTPUT - Weldon Ø20	1.407
INTERASSE SPECIALE - SPECIAL PITCH - Cono > Perno - Shank > Pin	927

ISTRUZIONI
INSTRUCTIONS

ISTRUZIONI PER UN CORRETTO FUNZIONAMENTO:

Si raccomanda ad ogni avvio di far girare il moltiplicatore di giri alcuni minuti ad 1/3 della sua velocità massima di utilizzo, dopodiche è possibile aumentare fino alla velocità massima indicata a catalogo che potrà essere mantenuta in modo continuativo.
È importante che venga rispettato il limite coppia massima (Nm), oltre che il numero di giri.
Si consiglia l' utilizzo di un sistema di lubrificazione MICRO-NEBBIA* in caso di utilizzo continuativo (oltre le 4 ore).
ATTENZIONE: in caso di materiali molto tenaci, il parametro di riferimento, per utilizzo in continuo, è la coppia massima diponibile. (Molto limitata nei moltiplicatori di giri).

RACCOMANDAZIONI

Il moltiplicatore di giri è un ottima soluzione per lavorazioni di foratura, ma non può raggiungere le prestazioni di elettromandini dal costo decisamente più elevato. La differenza sostanziale sta nel fatto che l'elettromandrino è un motore diretto mentre, il GSS è ad ingranaggi che possono trasmettere vibrazioni a discapito della finitura.

IN ORDER TO GUARANTEE THE PROPER SPINDLE SPEEDERS WORK:

We reccomend to make it run every new start for few minutes at 1/3 (one third) of its Max Rpm then you can go at max speed as indicated on the catalogue which can be kept continuously if used as the torque indicated on the catalogue.
It is important that the Max. torque limit is respected (Nm), as well as Rpm of course.
For continuous use (over 4 hours) the recommended solution is the MICRO-FOG lubricator*.
ATTENTION: in case of very strong materials the limit could be the Max torque available (as spindle speeders have a very limited torque).

RECOMMENDATIONS

The spindle speeder is and excellent solution for drilling operations, but it can not achieve the performance of electrospindles which have a much higher cost. There is a significant difference: the electrospindles is a direct motor. On the contrary, the GSS has a gear system, which may imply some vibrations, producing possible damages to the finishing.

*** Si consiglia di sottoporre l'applicazione in continuo (oltre 4 ore) al nostro ufficio tecnico**
Check the use in continuous application (over 4 hours) with our Technical Department

IMPIANTO MICRONEBBIA
MICROFOG SYSTEM

Indicazioni d'impiego

Questo impianto è stato appositamente studiato da Gerardi, per la lubrificazione dei propri prodotti.
L' utilizzo è consigliato in tutte quelle applicazioni che prevedono usi intensivi o gravosi dei prodotti stessi, ad esempio:
- Tempi di lavoro superiori alle 4h in continuo.
- Elevati n° di giri
- Necessità di eliminare i fermi macchina per la sostituzione del lubrificante.
L' apporto continuo di lubrificante "pulito" ed aria all' interno del moltiplicatore di giri, aumentano la durata dei componenti meccanici in rotazione e contribuiscono a diminuirne il riscaldamento.

Use informations:

This system has been purposely set up from Gerardi, to lubricate our products.
To use is suggested for intensive or heavy working conditions of our products, eg:
- Daily work up to 8h
- High n° turns per minute
- Eliminate the machine stops to substitute the lubricant.

The "clean" lubricant and air non-stop flow inside the spindle speeder increase the mechanical components life and reduce the heating.

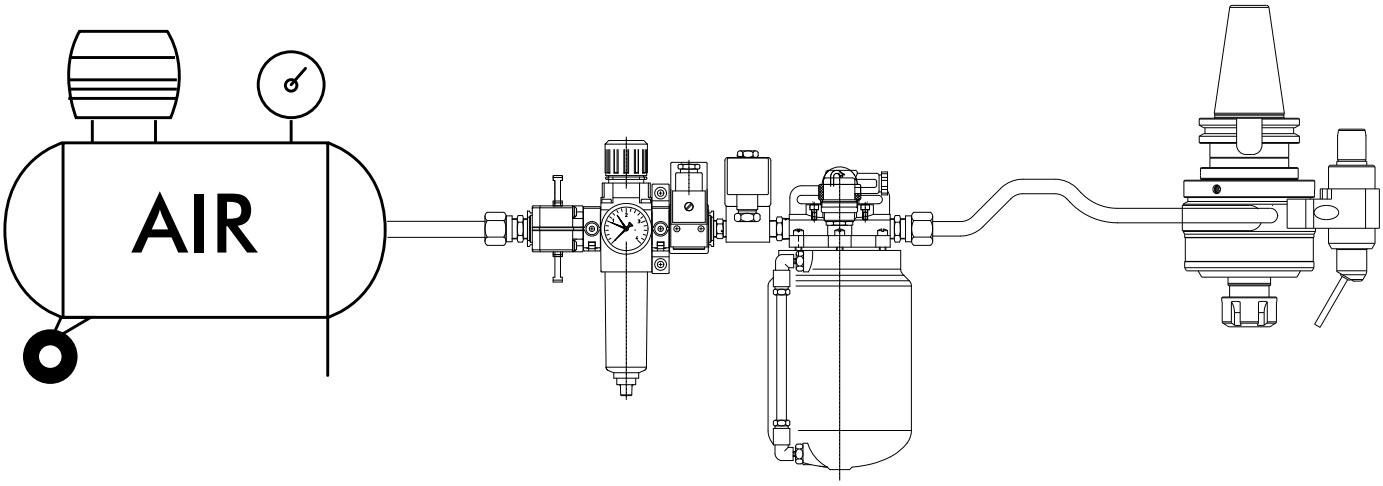

Caratteristiche tecniche Technical features	
Fluido Flow	Air
Pressione Max Max pressure	10 bar
Pressione d'esercizio Service pressure	0,5 - 4 bar
Connessione tubi Pipe connectors	3/8 gas
Capacità serbatoio olio Oil tank capacity	1 lt
Tipo olio Oil tank	ISO VG 32
Capacitò di lubrificazione Lubrication capacity	Max.2 Spindle Speeders

Codice Code	**€**
9.FA.097084	**2.800**

RE COOL NUTS

NEW 2025

DISCHETTI A TENUTA STAGNA PER GHIERE - SEALING DISKS FOR NUTS

REFRIGERAZIONE INTERNA - INTERNAL COOLANT

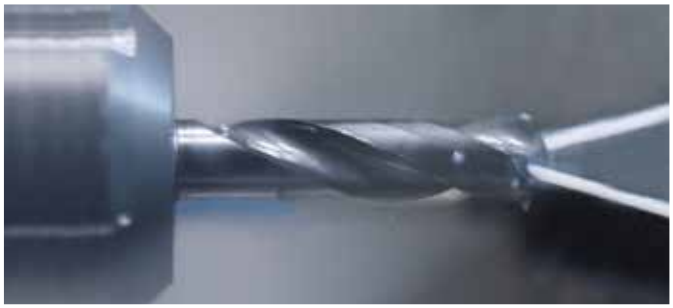

DISCHETTO A TENUTA STAGNA - SEALING DISK **GDS**

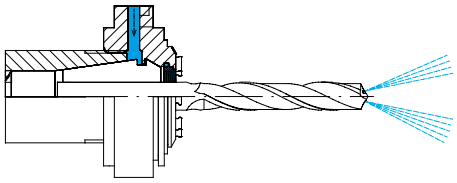

CARATTERISTICHE PRINCIPALI - KEY FEATURES

- **Facile aggiunta della lubrorefrigerazione interna con Ghiera ReCool, con il dischetto a tenuta stagna GDS**
- **Precisa refrigerazione del tagliente e migliore asportazione di truciolo**
- **Ideale soprattutto per elevate profodità**
- **Lubrificazione e refrigerazione del tagliente**
- **Ottima finitura superficiale**

- Achieve internal cooling with ReCool nuts and the use of our sealing disk GDS
- Precise cooling at the cutting edge and improved chip removal
- Particularly suitable for deep cavities
- Lubrication of cutting edge and cooling
- Best surface quality

REFRIGERAZIONE PERIFERICA - PERIPHERAL COOLANT

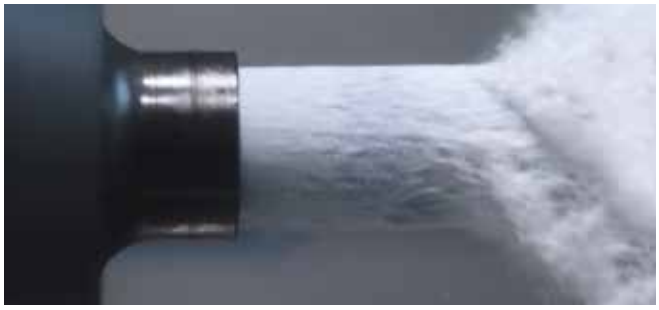

DISCHETTO PER REFRIGERAZIONE - FLUSH DISK **GKS**

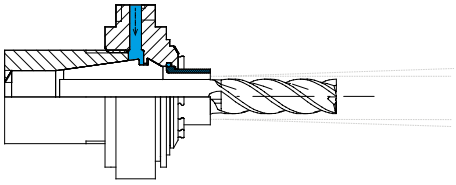

CARATTERISTICHE PRINCIPALI - KEY FEATURES

- **Facile aggiunta della lubrorefrigerazione periferica con Ghiera ReCool, con il dischetto per refrigerazione GKS**
- **Applicabile su teste e motorizzati con refrigerante interno con apposita ghiera STDC - MINIC - AXC**
- **Lubrorefrigerante lungo l'utensile fino al tagliente**
- **Ideale per profondità medie**

- Achieve peripheral cooling with ReCool nuts and the use of our coolant flush disk GKS
- Applicable on Angle Heads and Driven Tools with internal coolant through suitable nut STDC - MINIC - AXC
- Coolant is fed along the side of the tool to the cutting edge
- Can be used for moderate cavities

Per maggiori informazioni vedi da pagina 7.16 - 7.18 - See from page 7.16 to 7.18

ESEMPIO SCHEDA DI COLLAUDO
INSPECTION SHEET EXAMPLE

Tipo - Type	GSS-16
Codice - Code	9.GS.S1600
Numero seriale - Serial number	034856
Attacco cono - Input shank	BT50 - H=110
Note speciali - Special notes	

TIPO DI CONTROLLO Test type	**RAFFIGURAZIONE** Drawing	**ERRORE** Error
Concentricità tra cono e asse principale. Interasse cono-perno di posi-zionamento. Concentricity beetween shank and main axis. Pitch shank-positioning pin.	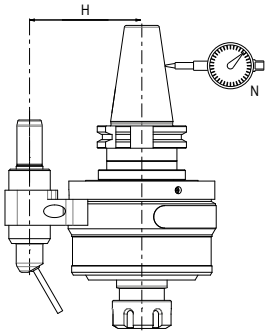	**Ammesso** Allowed H=±0,01 N=±0,02 **Rilevato** Checked H = -0,008 N = 0,014
Disassamento tra gli assi principali. Offset beetween main axis	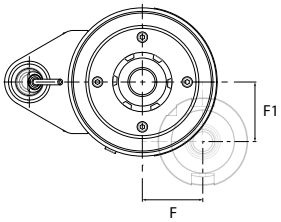	**Ammesso** Allowed F= ±0,02 F1=±0,02 **Rilevato** Checked F = 0,010 F1 = 0,006

TIPO DI CONTROLLO Test type	**RAFFIGURAZIONE** Drawing	**ERRORE** Error
Oscillazione mandrino porta utensile. Runout in cutter spindle.	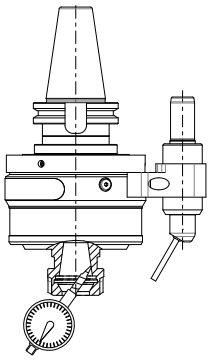	**Ammesso** Allowed 0,010 **Rilevato** Checked 0,004

RODAGGIO TESTA - RUN-IN

RPM in entrata RPM	**Durata** Time	**Temperatura Ambiente** Room Temperature	**Temperaratura Sonda** Sensor Temperature	**Note** Notes
500	00:40:00	28°	39,5°	
1000	00:17:00		47°	
1500	00:17:00		55°	
2000	00:59:00		47,5°	
2500	1:10:00		53°	

Revisioni - Revisions	**Timbro -** Stamp	**Data -** Date **Firma -** Signature

GRUPPO ANTIROTANTE - GRUPPO PERNO
ANTIROTATION GROUP - PIN GROUP

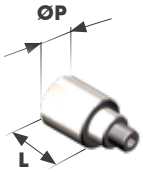

MOLTIPLICATORE DI GIRI
SPINDLE SPEEDERS

MODELLO MODEL	TIPO TYPE
GSP-10 HS GSP-13 GSP-16	1
GSP-20	2
GSP-26 GSP-34	3

GRUPPO CONO
SHANK GROUP

Code	€
9SK301GSP	371
9SK401GSP	330
9SK501GSP	392
9CT401GSP	330
9CT501GSP	392
9BT301GSP	596
9BT401GSP	217
9BT501GSP	392
9HSK631GSP	546
9HSK801GSP	608
9HSK1001GSP	618
9C51GSP	927
9C61GSP	1.082
9C81GSP	On Req.
9KM631GSP	1.113
9KM801GSP	On Req.
9KM1001GSP	On Req.
92080401GSP	289
92080501GSP	351
9SK502GSP	392
9CT502GSP	392
9BT502GSP	392
9HSK802GSP	608
9HSK1002GSP	618
9C62GSP	1.082
9C82GSP	On Req.
9KM802GSP	On Req.
9KM1002GSP	On Req.
92080502GSP	351

MODELLO MODEL
SK DIN 69871 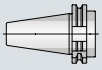 30/40/50
BT MAS 403 30/40/50
CAT ANSI B5.50 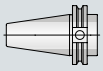 40/50
ISO DIN 2080 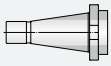 40/50
HSK DIN 69893 63/80/100
C. ISO 26623 C5/C6/C8
KM 63/80/100

GRUPPO PERNO
PIN GROUP

Code	P	€
9GPG101C-i65	Ø18	324
9GPG101C-i80	Ø18	357
9GPG101C-110	Ø18	895
9GPG102C-110	Ø28	895
9GPG131C-i65	Ø18	305
9GPG131C-i80	Ø18	326
9GPG131C-110	Ø18	824
9GPG132C-110	Ø28	824
9GPG161C-i80	Ø18	309
9GPG161C-110	Ø18	810
9GPG162C-110	Ø28	810
9GPG201C-i80	Ø18	320
9GPG201C-110	Ø18	820
9GPG202C-110	Ø28	820
9GPG262C-110	Ø28	1.080
9GPG342C-125	Ø28	-

PERNO DI SGANCIO
RELEASE PIN

Code	P	L	€
9GS18P155	Ø18	15,5	37
9GS18P155	Ø18	15,5	37
9GS18P155	Ø18	15,5	37
9GS28P155	Ø28	15,5	37
9GS18P155	Ø18	15,5	37
9GS18P155	Ø18	15,5	37
9GS18P155	Ø18	15,5	37
9GS28P155	Ø28	15,5	37
9GS18P155	Ø18	15,5	37
9GS18P155	Ø18	15,5	37
9GS18P155	Ø18	15,5	37
9GS28P155	Ø28	15,5	37
9GS18P155	Ø18	15,5	37
9GS18P155	Ø18	15,5	37
9GS18P155	Ø18	15,5	37
9GS28P155	Ø28	15,5	37
9GS28P037	Ø28	37	37

ATTENZIONE: Sui moltiplicatori è sconsigliabile effettuare il cambio di interasse "H"
ATTENTION: On spindle speeders it is not suggested to change pitch dimension "H"

PERNO SPECIALE: €125
SPECIAL PIN: €125

ESEMPIO di MONTAGGIO
MOUNTING EXAMPLE

PER UN CORRETTO ORDINE VERIFICARE L'IDONEITÀ DEL PERNO DI POSIZIONAMENTO
FOR A RIGHT PURCHASE ORDER CHECK THE POSITIONING PIN SUITABILITY

1) STOP-BLOCK GIÀ PRESENTE SUL MANDRINO MACCHINA

- Per Stop-block Gerardi è sufficiente indicare il tipo di testa, interasse H, diametro perno ed altezza perno
- In caso di Stop-block NON Gerardi, inviateci il disegno del suddetto e del mandrino macchina per determinare il perno. Se possibile si consiglia di smontare lo stop block presente e di utilizzare il nostro standard.

STOP-BLOCK ALREADY MOUNTED ON THE MACHINE SPINDLE

- For Gerardi items, please indicate the type of Angle Head, the H dimension, the pin diameter and height.
- For non-Gerardi items, please send us the stop-block and the machine spindle drawings in order to design the right pin. If possible, we suggest you to use Gerardi standard stop block, taking off the one already placed on the machine.

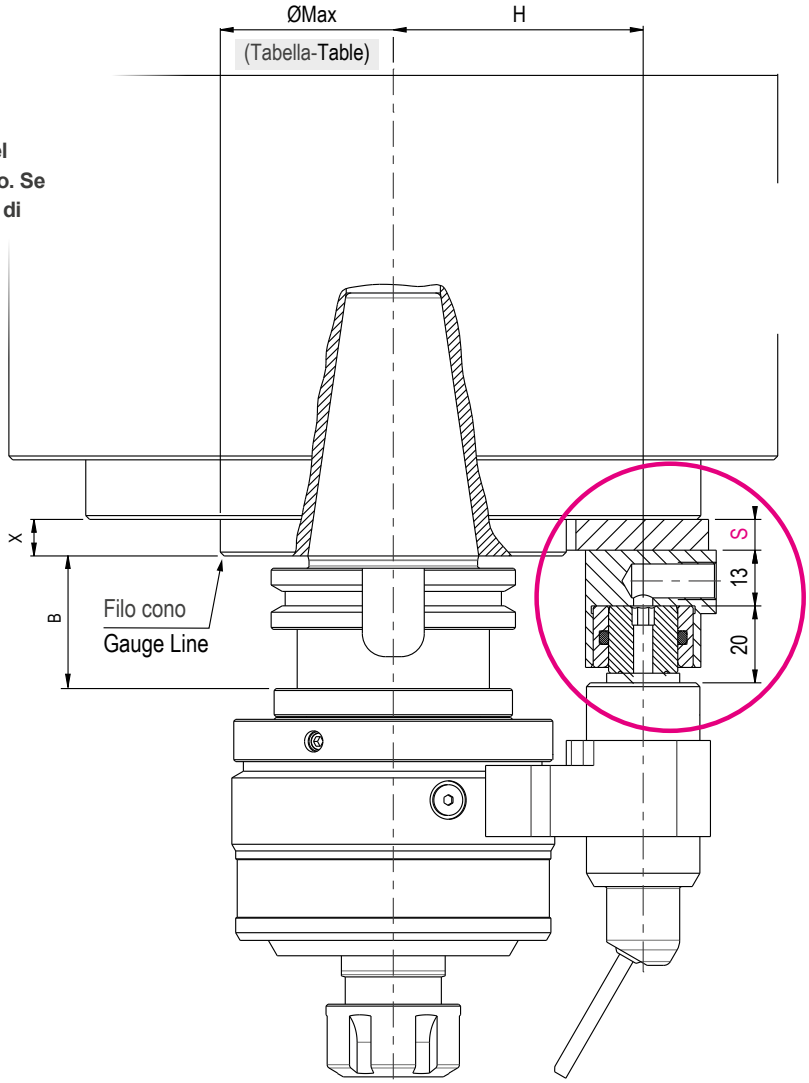

2) NESSUNO STOP-BLOCK MONTATO SUL MANDRINO MACCHINA

Rilevare la quota X sul mandrino della macchina e mediante la seguente formula calcolare lo spessore del distanziale. In caso di spessori inferiori a 8 mm è possibile richiedere un apposito stop-block con base lavorabile (Pag. 3.25)

NO STOP-BLOCK MOUNTED ON THE MACHINE SPINDLE

Please check the X dimension on the machine spindle and calculate the width of the spacer through the following formula. In case of widths of less than 8 mm, a special stop block with machineable base can be ordered (Pag. 3.25)

S=X+B-35

Se sei in possesso di una testa angolare con perno Ø18
If you have an Angle Head with pin Ø18

S=X+B-38,5

Se sei in possesso di una testa angolare con perno Ø28
If you have an Angle Head with pin Ø28

X	B
12mm	35mm (SK40)
S= X (12) + B (35) - 35 = 12	

Esempio di calcolo spessore distanziale
Example of calculation for spacer thickness

ESEMPIO di MONTAGGIO
MOUNTING EXAMPLE

PER UN CORRETTO ORDINE VERIFICARE L'IDONEITA' DELL'INTERASSE "H"
FOR A RIGHT PURCHASE ORDER CHECK PITCH "H" SUITABILITY

Verificare l'idoneità dell'interasse "H" tramite tabella - Check pitch "H" through table

TABELLA
TABLE

PERNO PIN	**"H"** INTERASSE - PITCH	**Ø MAX**
Ø18	65	99
	80	129
	110	189
Ø28	110	172

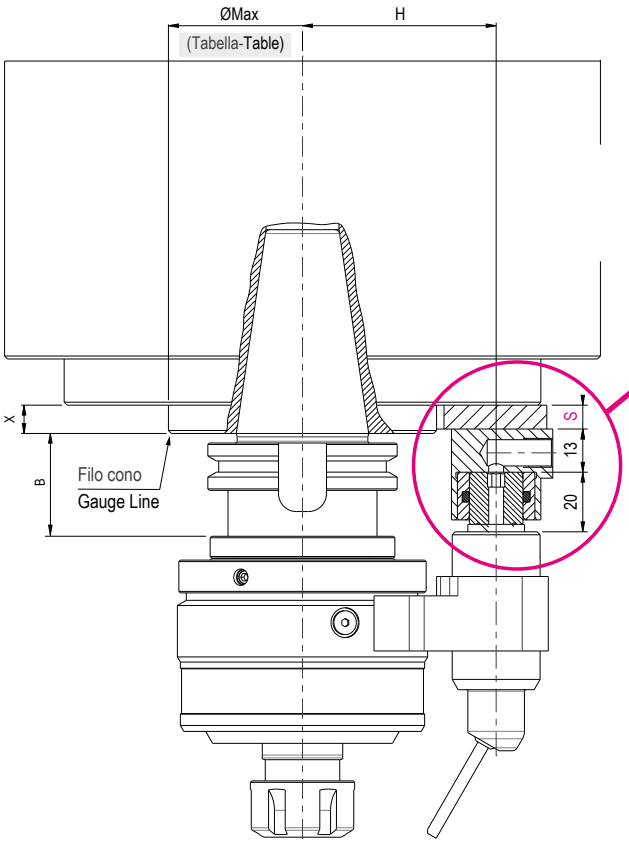

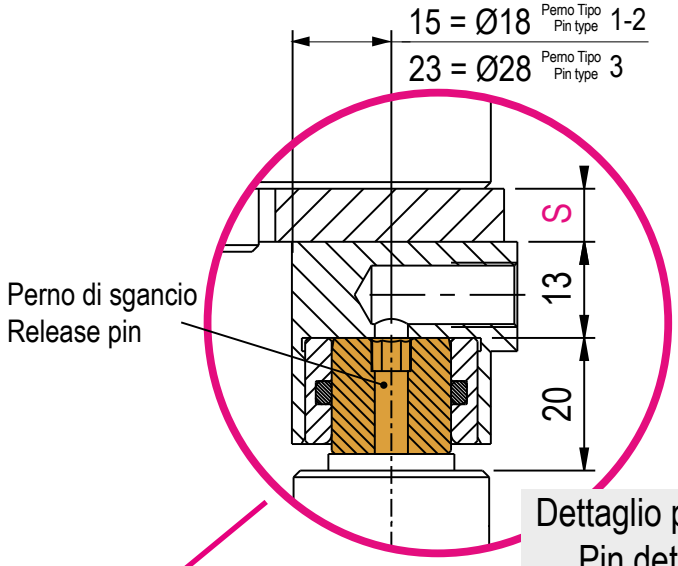

Dettaglio perno
Pin detail

ATTENZIONE - ATTENTION

Il distanziale per il posizionamento dello stop-block, deve essere realizzato di uno spessore tale da comprimere il perno di sgancio NON per l'intera corsa, ma in modo da lasciare sempre 1mm di gioco.
I calcoli della pagina precedente sono già fatti in tal senso.

The spacer for the stop-block must be done in order to push the release pin NOT for the whole stroke release, but leaving always 1mm play. Previous page calculations are already considering this issue.

STOP-BLOCK Standard

Ø18

Con bussola temprata - with hardened bushing

STOP BLOCK Code	€
9.INDEX.18	165
NO STOP BLOCK INCLUDED	- 80

BUSHING Code	€
9.G18.INDEX.2	21

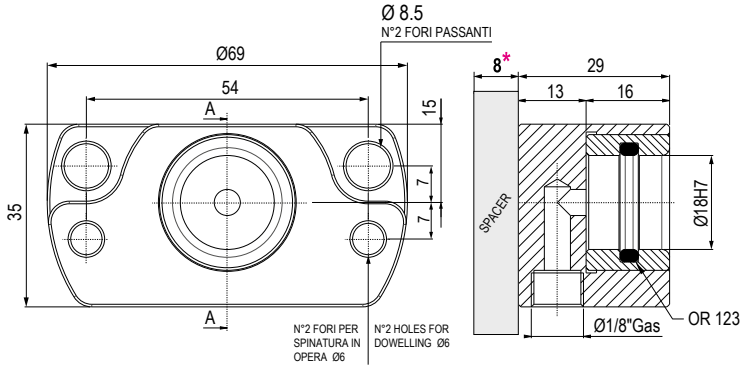

Ø28

Con bussola temprata - with hardened bushing

STOP BLOCK Code	€
9.INDEX.28	237
NO STOP BLOCK INCLUDED	- 100

BUSHING Code	€
9.G28.INDEX.2	26

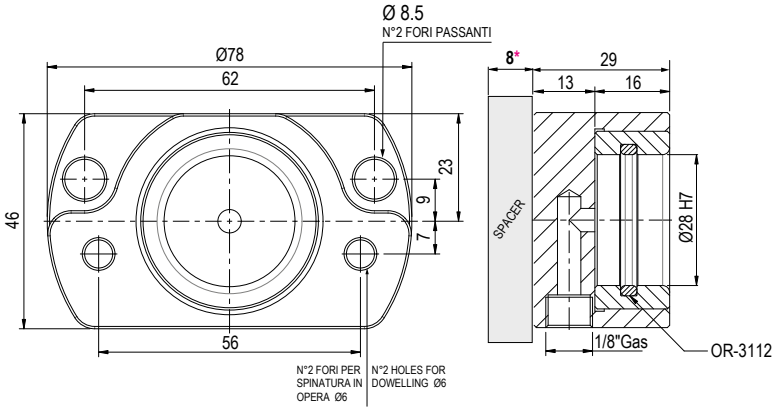

STOP-BLOCK Conico - Conical

Ø18

Con bussola temprata - with hardened bushing

STOP BLOCK Code	€
9.INDEX.18C	165
NO STOP BLOCK INCLUDED	- 80

BUSHING Code	€
9.G18.INDEX.2C	21

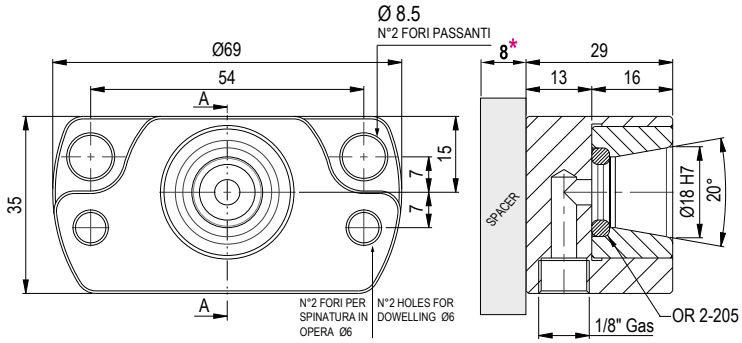

Ø28

Con bussola temprata - with hardened bushing

STOP BLOCK Code	€
9.INDEX.28C	237
NO STOP BLOCK INCLUDED	- 80

BUSHING Code	€
9.G18.INDEX.2C	21

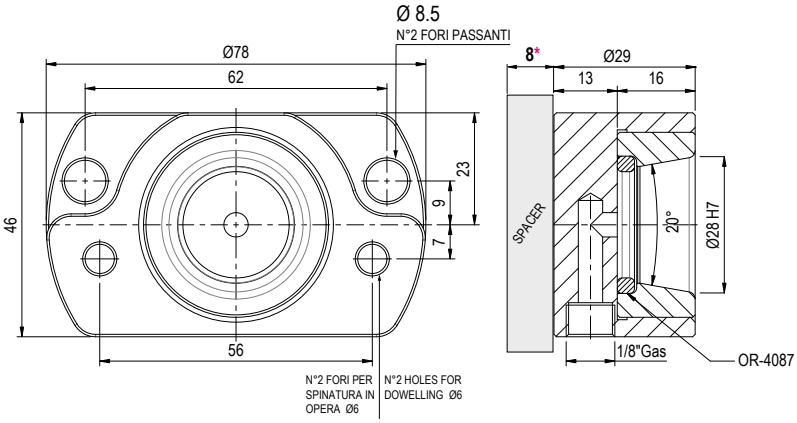

* **Misura minima per distanziale sotto la quale è necessario utilizzare lo stop-block lavorabile**
Specer minimum dimension under this dimension it is necessary to use the machineable stop-block

STOP-BLOCK Lavorabile** - Machineable**

Ø18

Con bussola temprata - with hardened bushing

STOP BLOCK Code	€
9.G18.INDEX	196
NO STOP BLOCK INCLUDED	- 90

BUSHING Code	€
9.G18.INDEX.2	21

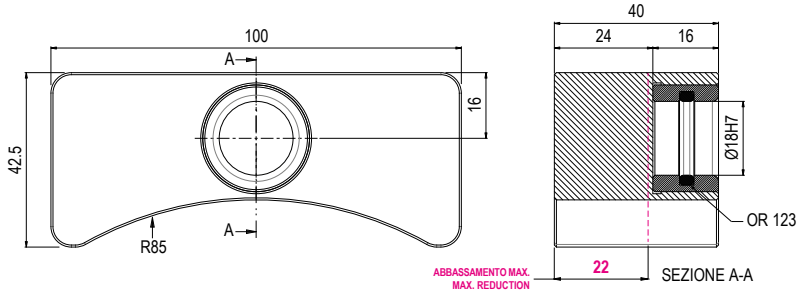

Ø28

Con bussola temprata - with hardened bushing

STOP BLOCK Code	€
9.G28.INDEX	268
NO STOP BLOCK INCLUDED	- 90

BUSHING Code	€
9.G28.INDEX.2	26

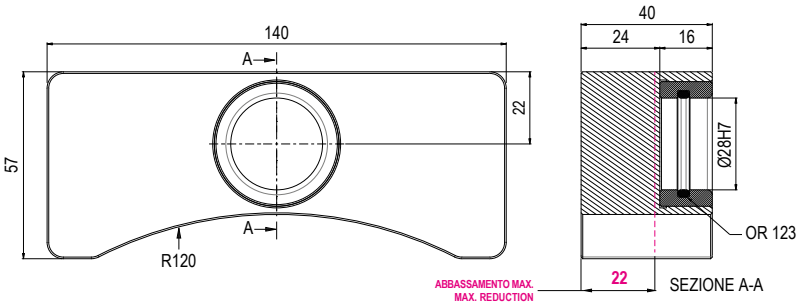

STOP-BLOCK Lavorabile conico** - Conic machineable**

Ø18

Con bussola temprata - with hardened bushing

STOP BLOCK Code	€
9.G18.INDEXC	196
NO STOP BLOCK INCLUDED	- 90

BUSHING Code	€
9.G18.INDEX.2C	21

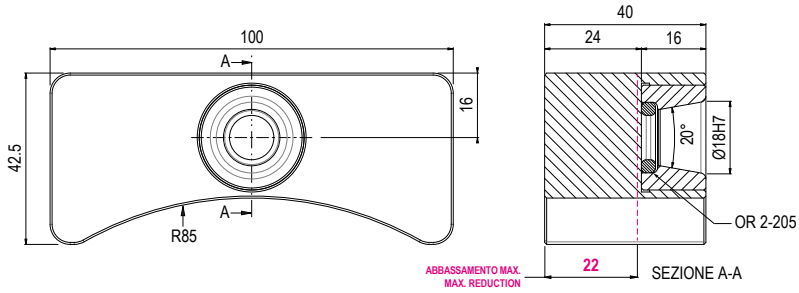

Ø28

Con bussola temprata - with hardened bushing

STOP BLOCK Code	€
9.G28.INDEXC	268
NO STOP BLOCK INCLUDED	- 90

BUSHING Code	€
9.G28.INDEX.2C	21

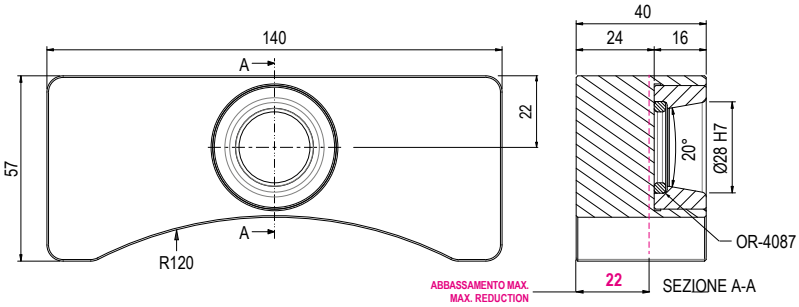

** **A richiesta** - On request

PINZE HP - COLLETS HP
HIGH PRECISION ER-HP COLLETS

PRECISIONE - RUN OUT
≤ 0,005

Foratura-fresatura / drilling-milling

MODELLO MODEL	PINZA COLLET	Ø	Code	€
GSP - 10 HS	ER16 HP	Ø1 / 10	9.ER.16HP0/...	16
GSP - 10 HS OPTION 70BAR	ER16 WP	Ø1 / 10	9.ER.16WP0/...	23
GSP - 13	ER20 HP	Ø1 / 13	9.ER.20HP0/...	16
GSP - 16	ER25 HP	Ø1 / 16	9.ER.25HP0/..	16
GSP - 20	ER32 HP	Ø2 / 20	9.ER.32HP0/...	16
GSP - 26	ER40 HP	Ø3 / 26	9.ER.40HP0/...	21
GSP - 26 OPTION 70BAR	ER40 WP	Ø3 / 26	9.ER.40WP0/...	26
GSP - 34	ER50 HP	Ø6 / 34	9.ER.50HP0/...	On Request
GSP - 34 OPTION 70BAR	ER50 WP	Ø6 / 34	9.ER.50WP0/...	On Request

Esempio di ordinazione: ER25 - HPØ10=9.ER.25HP0/10 - Example to order: ER25 - HPØ10=9.ER.25HP0/10

WP= Resistenza all'acqua - WP= Waterproof

GHIERE BILANCIATE
BALANCED NUTS

STD

MX

MODELLO MODEL	TIPO GHIERA NUTS TYPE	Code	COPPIA SERRAGGIO CLAMPING FORCE (Nm)	€
GSP - 10 - MX	ER16 MX	9.ER.160MX	24 (30)	40
GSP - 13	ER20 STD	9.ER20STD_GDT	28 (35)	18
GSP - 16	ER25 STD	9.ER.25STD	32 (40)	27
GSP - 20	ER32 STD	9.ER.32STD	136 (70)	28
GSP - 26 / 70BAR	ER40 STD	9.ER.40STD	176 (220)	44
GSP - 34 / 70BAR	ER50 STD	9.ER.50STD	240 (300)	84

CHIAVI - WRENCHES

MX

ES

STD

CHIAVI WRENCHES	Code	€
CH-16 MX	9.CH.160MX	25
CH-22 ES	9.CH.220ES	11
CH-27 ES	9.CH.270ES	11
CH-20 STD	9.CH.20STD	13
CH-36 ES	9.CH.360ES	11
CH-25 STD	9.CH.25STD	13
CH-32 STD	9.CH.32STD	13
CH-40 ES	9.CH.400ES	11
CH-40 STD	9.CH.40STD	13
CH-52 ES	9.CH.520ES	11
CH-50 STD	9.CH.50STD	13
CH-65 ES	9.CH.650ES	11