Eindejaars-
Promotie

2026 | Geldig van 1 oktober tot en met 31 december 2026

Mitutoyo

PRECISION IS IN OUR DNA

Een cultuur van precisie.
KAIZEN als mentaliteit.

Meer informatie:

4 redenen waarom Mitutoyo het verschil maakt voor onze klanten.

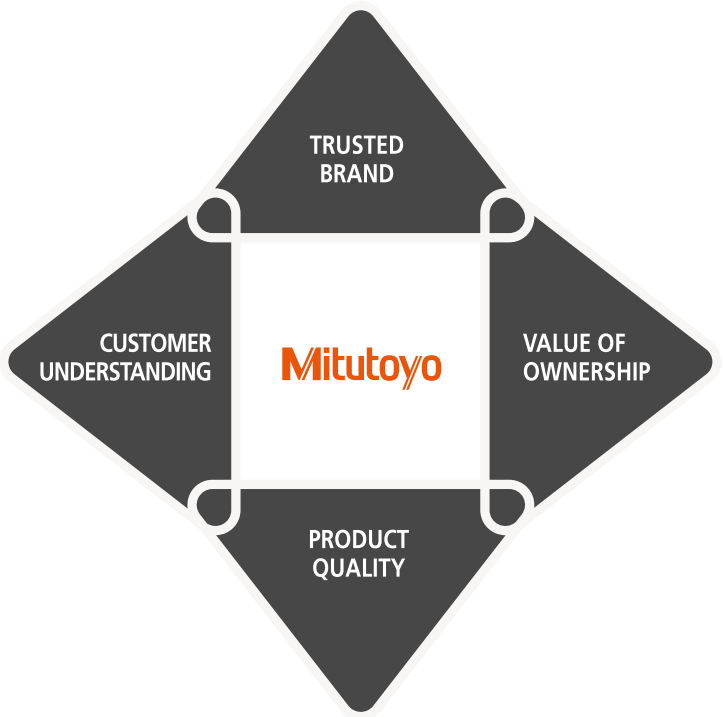

PRECISION
IS IN OUR **DNA**

Ontdek wat er nieuw is bij Mitutoyo:

ilac-MRA

CERTIFIED wireless Metrology Partner Mitutoyo

Pagina 5

Pagina 11

Bovengenoemde prijzen zijn promotieprijzen exclusief BTW.

	Kort	Beschrijving:
U-WAVE	Systeem voor draadloze data overdracht	U-WAVE is het gepatenteerde systeem voor draadloze data overdracht van Mitutoyo, dat qua betrouwbaarheid en bereik Bluetooth overtreft. Het is gebaseerd op IEEE802.15.4-signalen in de 2,4 GHz-band.
	Standaard voor draadloze data overdracht	Bluetooth is een draadloze standaard voor het verzenden van gegevens, muziek, video's of afbeeldingen over korte afstanden tot ongeveer 10 m.
U-WAVE fit	Zendersysteem voor U-WAVE en Bluetooth	U-WAVE fit-zenders zijn verkrijgbaar in versies voor U-Wave of Bluetooth.
DIGIMATIC	Mitutoyo's standaard voor gegevensoverdracht	Het originele Digimatic-interface van Mitutoyo zorgt voor een snelle en betrouwbare overdracht van meetdata naar externe systemen zoals pc's, printers en Mitutoyo-tellers.data
DIGIMATIC S1	Bidirectioneel communicatiesysteem voor meetinstrumenten	Dankzij het gepatenteerde bidirectionele seriële communicatieprotocol van Mitutoyo kan een aangesloten pc de uitvoer van meetdata regelen, een meetinstrument instellen en bedienen en informatie van specifieke meetinstrumenten vastleggen.
MeasurLink An Integrated Solution for Quality Data Management	SPC-softwaresysteem	MeasurLink® is een softwaresysteem voor het beheer van meetgegevens (SPC) op basis van databases (SQL Server).
IP XX	Beschermingsniveau in veeleisende omgevingen	Beschermingsklasse tegen water en stof volgens de IEC 60529-standaard.
PROPRIETARY INSPECTION CERTIFICATE	Inspectiecertificaat	Bevat inspectiegegevens, zodat klanten de instrumenten in alle vertrouwen kunnen gebruiken. Mitutoyo kalibreert ook het gekochte meetinstrument en verstrekt tegen betaling een kalibratiecertificaat met bewijs van traceerbaarheid naar de relevante standaard.
ABSOLUTE™	ABSOLUTE lineaire encoder	Elektronische liniaal voor rechtstreekse aflezing van de ABSOLUTE lineaire positie. Initialisatie na inschakelen is niet vereist.
COOLANT PROOF™	Universele term voor Mitutoyo Digimatic handgereedschap	Deze handmeetinstrumenten zijn niet alleen bestand tegen het binnendringen van stof en water (IP65 of beter), maar bij normaal gebruik ook tegen aantasting van materiaal door contact met snijolie of koelvloeistof. Let op: sommige soorten agressieve snijolie of koelvloeistof kunnen de afdichtingsmaterialen na verloop van tijd aantasten.

Voorgekalibreerd handmeetgereedschap

Nieuwe promotie

Nr.	Beschrijving:	Bereik	Digitale aflezing	Data-uitgang	Speciale functie	Lijstprijs €	Actieprijs €
500-161-30CALX	Digitale ABS AOS schuifmaat	0 – 150 mm	0,01 mm	Ja	Vlakke dieptemaat	192,00 €	154,00 €
500-162-30CALX	Digitale ABS AOS schuifmaat	0 – 200 mm	0,01 mm	Ja	Vlakke dieptemaat	264,00 €	214,00 €
500-181-30CALX	Digitale ABS AOS schuifmaat	0 – 150 mm	0,01 mm	Nee	Vlakke dieptemaat	154,00 €	114,90 €
500-182-30CALX	Digitale ABS AOS schuifmaat	0 – 200 mm	0,01 mm	Nee	Vlakke dieptemaat	237,00 €	184,00 €
500-184-30CALX	Digitale ABS AOS schuifmaat	0 – 150 mm	0,01 mm	Nee	Ronde dieptemaat	154,00 €	114,90 €
500-706-20CALX	Digitale ABS-schuifmaat CoolantProof IP67	0 – 150 mm	0,01 mm	Nee	Vlakke dieptemaat	224,00 €	164,00 €
500-707-20CALX	Digitale ABS-schuifmaat CoolantProof IP67	0 – 200 mm	0,01 mm	Nee	Vlakke dieptemaat	303,00 €	234,00 €
500-716-20CALX	Digitale ABS-schuifmaat CoolantProof IP67	0 – 150 mm	0,01 mm	Ja	Vlakke dieptemaat	279,00 €	214,00 €
500-717-20CALX	Digitale ABS-schuifmaat CoolantProof IP67	0 – 200 mm	0,01 mm	Ja	Vlakke dieptemaat	350,00 €	274,00 €

Nr.	Beschrijving:	Bereik	Digitale aflezing	Data-uitgang	Speciale functie	Lijstprijs €	Actieprijs €
293-230-30CALX	Digitale schroefmaat IP65	0 – 25 mm	0,001 mm	Ja		340,00 €	274,00 €
293-240-30CALX	Digitale schroefmaat IP65	0 – 25 mm	0,001 mm	Nee		267,00 €	214,00 €
293-821-30CALX	Digitale schroefmaat economische uitvoering	0 – 25 mm	0,001 mm	Nee		211,00 €	174,00 €
293-140-40CALX	Digitale schroefmaat QuantuMike IP65	0 – 25 mm	0,001 mm	Ja	Bidirectionele communicatie	407,00 €	324,00 €

Nr.	Beschrijving:	Bereik	Digitale aflezing	Data-uitgang	Speciale functie	Lijstprijs €	Actieprijs €
543-781B-10CALX	Digitale meetklok ID-S	12,7 mm	0,01 mm	Ja	Vlakke achterwand	208,00 €	174,00 €
543-700B-CALX	Digitale meetklok ID-C	12,7 mm	0,0005 mm	Ja	Vlakke achterwand / Bidirectionele communicatie	475,00 €	384,00 €

Bovengenoemde prijzen zijn promotieprijzen exclusief BTW.

Voorgekalibreerd handmeetgereedschap

Onmiddellijke beschikbaar

- Het apparaat wordt geleverd met een kalibratiecertificaat -> klaar voor gebruik.
- Geen extra coördinatie of wachttijd nodig.

Onmiddellijke conformiteit

- De apparatuur is vanaf dag één traceerbaar en klaar voor audits.
- Voldoet aan de ISO- en kwaliteitsmanagementvereisten.

543-700B-CALX

Direct leverbaar vanuit voorraad

- Kalibratie is reeds geïntegreerd in het inkoopproces.
- Voorkomt aparte kalibratieopdrachten met extra doorlooptijd.

Verminderde administratieve inspanning

Niet nodig:

- Verzending en afhandeling.
- Kalibratie inplannen.
- Bestellingen volgen -> vereenvoudigt interne processen.

Conform het internationale kalibratie- en accreditatiesysteem

ilac-MRA

RvA CALIBRATION RvA K 086

ISO 17025
ACCREDITED LABORATORY

500-707-20CALX

Kalibratielaboratorium van Mitutoyo NL

- Geaccrediteerd door de Nederlandse Raad voor Accreditatie (RvA).
- RvA is lid van ILAC (International Laboratory Accreditation Cooperation).
- Voldoet aan ISO/IEC 17025:2017.
- Algemene vereisten voor de bekwaamheid van test- en kalibratielaboratoria.
- Daarmee is het RvA-accreditatiesysteem gelijkwaardig aan DAkkS, COFRAC, UKAS en dat van vele andere internationale accreditatie-instanties.

Bent u op zoek naar een product dat u in de toekomst wilt laten kalibreren?
Uw feedback helpt ons om onze kalibratieproducten en -diensten vorm te geven.

Digitale schroefmaat QuantuMike IP65

- De spindel beweegt vier keer sneller dan die van een standaard schroefmaat. 2 mm/verplaatsing per omwenteling
- De kalibratiewaarschuwingsfunctie helpt bij het effectief beheren van meetinstrumenten.
- Ondersteunt bidirectionele Digimatic S1 seriële communicatie.
- Nieuwe nauwkeurigheidsspecificatie volgens EN ISO 3611:2023.

Nr.	Beschrijving:	Bereik	Digitale aflezing	Nauwkeurigheid	Data-uitgang	USB-kabel*	Lijstprijs €	Actieprijs €
293-141-40	Digitale schroefmaat QuantuMike IP65	25 – 50 mm	0,001 mm	Klasse 1	Ja	06AGQ001A	483,00 €	379,00 €
293-142-40	Digitale schroefmaat QuantuMike IP65	50 – 75 mm	0,001 mm	Klasse 1	Ja	06AGQ001A	573,00 €	449,00 €
293-143-40	Digitale schroefmaat QuantuMike IP65	75 – 100 mm	0,001 mm	Klasse 1	Ja	06AGQ001A	647,00 €	509,00 €

* USB-kabels zijn niet inbegrepen en moeten apart worden aangeschaft.

IP65 U-WAVE fit DIGIMATIC S1 COOLANT PROOF™ PROPRIETARY INSPECTION CERTIFICATE MeasurLink® ENABLED Data Management Software by Mitutoyo

Digitale IP65 buitenschroefmaat

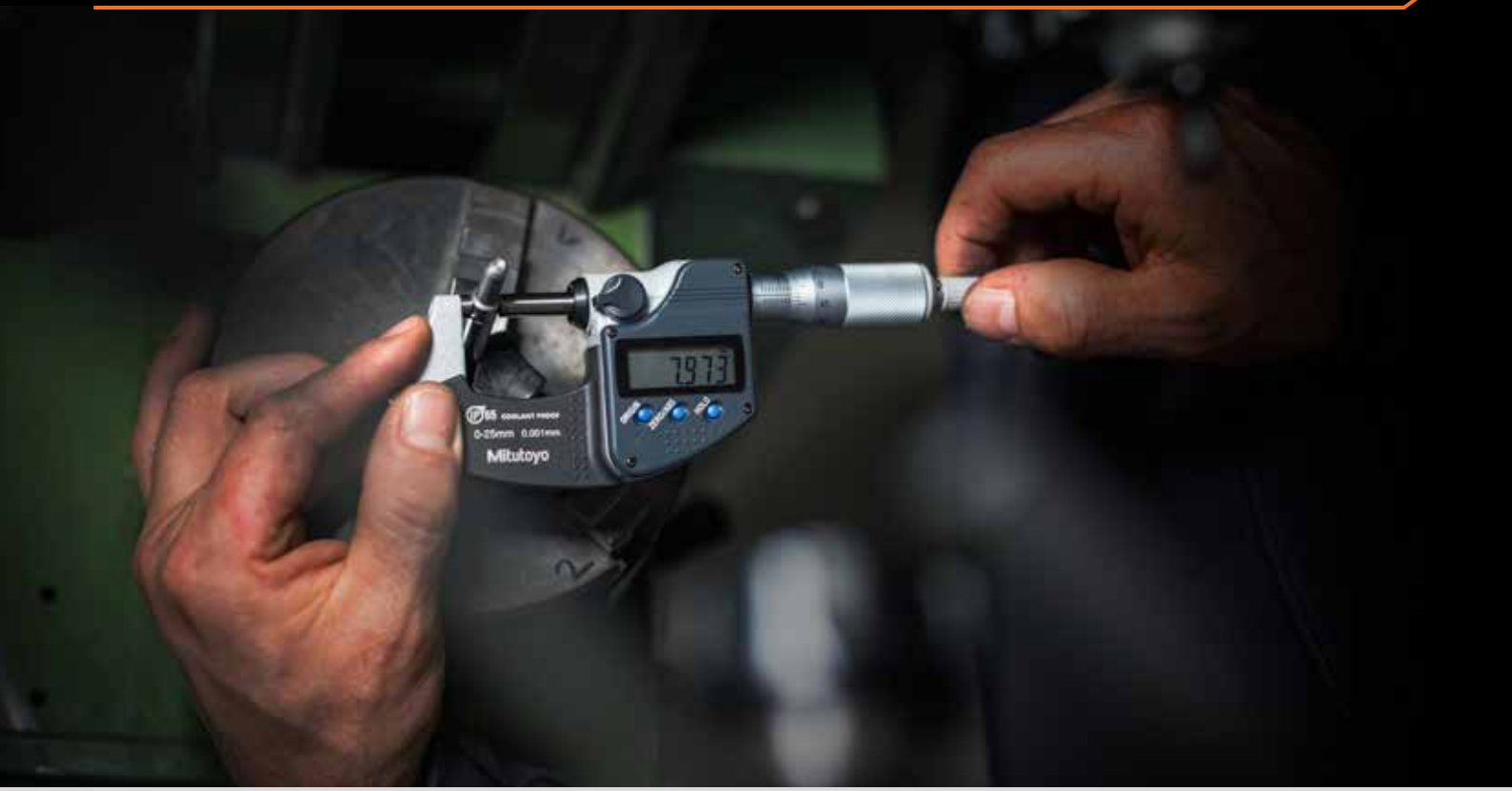

Bovengenoemde prijzen zijn promotieprijzen exclusief BTW.

- IP65 voor uitstekende weerstand tegen water en stof (met uitzondering van 293-821-30).
- CoolantProof-uitvoering, geschikt voor bewerkingsomgevingen waar koelvloeistof kan opspatten. (met uitzondering van 293-821-30).
- Nieuwe nauwkeurigheidsspecificatie volgens EN ISO 3611:2023.

Nr.	Beschrijving:	Bereik	Digitale aflezing	Nauwkeurigheid	Data-uitgang	Lijstprijs €	Actieprijs €
293-821-30	Digitale schroefmaat economische uitvoering	0 – 25 mm	0,001 mm	Klasse 2	Nee	196,00 €	159,00 €
293-240-30	Digitale schroefmaat IP65	0 – 25 mm	0,001 mm	Klasse 1	Nee	252,00 €	199,00 €
293-241-30	Digitale schroefmaat IP65	25 – 50 mm	0,001 mm	Klasse 1	Nee	353,00 €	279,00 €
293-242-30	Digitale schroefmaat IP65	50 – 75 mm	0,001 mm	Klasse 1	Nee	425,00 €	339,00 €
293-243-30	Digitale schroefmaat IP65	75 – 100 mm	0,001 mm	Klasse 1	Nee	484,00 €	389,00 €

IP65 COOLANT PROOF™

Digitale schroefmaat QuickMike IP65

- Met 10 mm verplaatsing/trommelrotatie, niet-roterende spindel.
- IP65 voor uitstekende weerstand tegen water en stof.
- Koelvloeistofbestendig ontwerp dat geschikt is voor omgevingen met opspattende koelvloeistof.
- Nieuwe nauwkeurigheidsspecificatie volgens EN ISO 3611:2023.

Nr.	Beschrijving:	Bereik	Digitale aflezing	Nauwkeurigheid	Data-uitgang	USB-kabel*	Lijstprijs €	Actieprijs €
293-666-20	Digitale Absolute schroefmaat QuickMike	0 – 30 mm	0,001 mm	Klasse 2	Ja	06AFM380B	605,00 €	479,00 €

* USB-kabels zijn niet inbegrepen en moeten apart worden aangeschaft.

ABSOLUTE™ IP65 U-WAVE DIGIMATIC COOLANT PROOF™ MeasurLink® ENABLED Data Management Software by Mitutoyo

Hoognauwkeurige digitale schroefmaat

Nieuwe nauwkeurigheidsspecificatie volgens EN ISO 3611:2023

- Uitzonderlijk nauwkeurige schroefmaat (Klasse 0) met een digitale aflezingvan 0,0001 mm.
- Zeer stijf frame en hoogwaardig mechanisme met constante kracht van 7-9 N.

Nr.	Beschrijving:	Bereik	Digitale aflezing	Nauwkeurigheid	Data-uitgang	USB-kabel*	Lijstprijs €	Actieprijs €
293-100-20	Hoognauwkeurige digitale schroefmaat	0 – 25 mm	0,0001 mm	± 0,5 µm (Klasse 0)	Ja	06AFM380B	2.067,00 €	1.649,00 €

* USB-kabels zijn niet inbegrepen en moeten apart worden aangeschaft.

U-WAVE DIGIMATIC ABSOLUTE™ MeasurLink® ENABLED Data Management Software by Mitutoyo PROPRIETARY INSPECTION CERTIFICATE

Bovengenoemde prijzen zijn promotieprijzen exclusief BTW.

Analoge buitenschroefmaat

193-101

103-137

PROPRIETARY INSPECTION CERTIFICATE

Met uitzondering van 193-101, 103-913-50 (>50 mm) en 103-915-10

Nr.	Beschrijving:	Opmerking	Bereik	Schaalverdeling	Nauwkeurigheid	Lijstprijs €	Actieprijs €
193-101	Analoge schroefmaat met teller	Met een mechanische teller	0 – 25 mm	0,01 mm	Klasse 2	171,00 €	139,00 €
103-137	Analoge buitenschroefmaat	Economische uitvoering	0 – 25 mm	0,01 mm	Klasse 2	62,00 €	49,90 €
103-138	Analoge buitenschroefmaat	Economische uitvoering	25 – 50 mm	0,01 mm	Klasse 2	88,00 €	69,90 €
103-139-10	Analoge buitenschroefmaat	Economische uitvoering	50 – 75 mm	0,01 mm	Klasse 1	115,00 €	91,90 €
103-140-10	Analoge buitenschroefmaat	Economische uitvoering	75 – 100 mm	0,01 mm	Klasse 2	123,00 €	98,90 €
102-301	Analoge buitenschroefmaat	Uitvoering met warmte-isolatiegreep	0 – 25 mm	0,01 mm	Klasse 2	77,00 €	61,90 €
102-302	Analoge buitenschroefmaat	Uitvoering met warmte-isolatiegreep	25 – 50 mm	0,01 mm	Klasse 2	101,00 €	80,90 €

Nr.	Beschrijving:	Bereik	Schaalverdeling	Lijstprijs €	Actieprijs €
103-913-50	Set buitenschroefmaten, economische uitvoering (6 stuks)	0 – 150 mm	0,01 mm	624,00 €	499,00 €
103-915-10	Set buitenschroefmaten, economische uitvoering (6 stuks)	150 – 300 mm	0,01 mm	1.566,00 €	1.249,00 €

Accessoires

156-101-10

- Handsfree meten – zet schroefmaten en meetinstrumenten om in handige meetstations voor op de werkbank.
- Veelzijdige compatibiliteit: geschikt voor een breed scala aan meetinstrumenten met een frame dat geschikt is voor klemmontage.
- Stabiele metermeetgereedschaphouder – Biedt een veilige positionering voor verbeterde meetconsistentie en groter gebruiksgemak.

Nr.	Beschrijving:	Lijstprijs €	Actieprijs €
156-101-10	Schroefmaatstatief, verstelbare-hoektype voor een schroefmaat met een bereik van 0-100 mm	73,00 €	58,90 €
156-105-10	Schroefmaatstatief, 45°-hoektype voor schroefmaat met een bereik van 0-50 mm	60,00 €	47,90 €

Inbouwschroefmaten

- Kan worden gebruikt in toepassingen zoals precisieaanvoersystemen en X-Y tafels op laserinstrumenten en manipulatoren, naast de gebruikelijke taken op meetmallen en meetopstellingen.
- De hoogst mogelijke kwaliteit garandeert nauwkeurige toepassingen en een lange levensduur.
- Klein standaardontwerp.
- Met 9,5 mm schacht.
- Vlak of bolvormig spindeluiteinde.

148-104-10

148-801-10

Nr.	Beschrijving:	Bereik	Schaalverdeling	Lijstprijs €	Actieprijs €
148-104-10	Inbouwschroefmaat, klein standaardmodel met vlak spindeluiteinde	0 – 13 mm	0,01 mm	65,00 €	51,90 €
148-801-10	Inbouwschroefmaat, klein standaardmodel met bolvormig spindeluiteinde	0 – 13 mm	0,01 mm	66,00 €	52,90 €

Diepteschroefmaat

- Ontwerp zonder verwisselbare meetstiften (128-101).
- Ontwerp met verwisselbare meetstiften D=4 mm (329-251-30).

128-101

329-251-30

Nr.	Beschrijving:	Bereik	Schaalverdeling / Digitale aflezing	Data-uitgang	Speciale functie	USB-kabel*	Lijstprijs €	Actieprijs €
128-101	Diepteschroefmaat	0 – 25 mm	0,01 mm	Nee	1 inzetstuk		181,00 €	139,00 €
329-251-30	Digitale diepteschroefmaat	0 – 300 mm	0,001 mm	Ja	Met 12 verwisselbare meetstiften	06AFM380B	1.235,00 €	989,00 €

* USB-kabels zijn niet inbegrepen en moeten apart worden aangeschaft.

MeasurLink® ENABLED
Data Management Software by Mitutoyo

DIGIMATIC

U-WAVE fit

Bovengenoemde prijzen zijn promotieprijzen exclusief BTW.

Draadloze metrologie

Nieuwe promotie

Draadloze metrologie, verbonden precisie

Til uw meetprocessen naar een hoger niveau met de draadloze meetoplossingen van Mitutoyo. Als u betrouwbare meetinstrumenten combineert met U-WAVE draadloze technologie, kunt u snel en nauwkeurig gegevens vastleggen, handmatige gegevensinvoer verminderen, de traceerbaarheid verbeteren en digitale workflows van uw activiteiten stroomlijnen. Draadloze connectiviteit helpt u om efficiënter te werken en ondersteunt u bij uw overgang naar slimmere productieprocessen, of u nu meet met schuifmaten, schroefmaten, meetklokken of andere compatibele instrumenten.

Waarom kiezen voor draadloos?

- Geen handmatige gegevensoverdracht meer.
- Verbetert de traceerbaarheid van metingen en de betrouwbaarheid van gegevens.
- Verhoogt de productiviteit en efficiëntie van processen.
- Koppelt meetdata rechtstreeks aan uw digitale systemen.
- Creëert een beter verbonden en toekomstbestendige productieomgeving.

Maak kennis met onze aanbieding voor draadloze meetoplossingen

Vind uw lokale Certified Wireless Metrology Partner

Controleer de beschikbaarheid bij onze geselecteerde Certified Wireless Metrology Partners.

CERTIFIED wireless Metrology Partner
Mitutoyo

Digitale ABS-schuifmaat CoolantProof IP67

- IP67 voor uitstekende weerstand tegen water en stof.
- Koelvloeistofbestendig ontwerp dat geschikt is voor omgevingen met opspattende koelvloeistof.
- Dankzij de ABSOLUTE liniaal is er geen nulpuntinstelling vereist na het inschakelen en is de reactiesnelheid onbeperkt.
- Producten met data-uitvoer kunnen in statistische procesbeheersing worden geïntegreerd om handmatige data-invoer te vermijden.

Nr.	Beschrijving:	Bereik	Digitale aflezing	Data-uitgang	Speciale functie	Lijstprijs €	Actieprijs €
500-706-20	Digitale ABS-schuifmaat CoolantProof IP67	0 – 150 mm	0,01 mm	Nee	Vlakke dieptemaat	209,00 €	149,00 €
500-709-20	Digitale ABS-schuifmaat CoolantProof IP67	0 – 150 mm	0,01 mm	Nee	Ronde dieptemaat	210,00 €	169,00 €
500-707-20	Digitale ABS-schuifmaat CoolantProof IP67	0 – 200 mm	0,01 mm	Nee	Vlakke dieptemaat	288,00 €	219,00 €
500-708-20	Digitale ABS-schuifmaat CoolantProof IP67	0 – 300 mm	0,01 mm	Nee	Vlakke dieptemaat	414,00 €	319,00 €

Nr.	Beschrijving:	Bereik	Digitale aflezing	Data-uitgang	Speciale functie	USB-kabel*	Lijstprijs €	Actieprijs €
500-716-20	Digitale ABS-schuifmaat CoolantProof IP67	0 – 150 mm	0,01 mm	Ja	Vlakke dieptemaat	06AFM380A	264,00 €	199,00 €
500-717-20	Digitale ABS-schuifmaat CoolantProof IP67	0 – 200 mm	0,01 mm	Ja	Vlakke dieptemaat	06AFM380A	335,00 €	259,00 €
500-718-20	Digitale ABS-schuifmaat CoolantProof IP67	0 – 300 mm	0,01 mm	Ja	Vlakke dieptemaat	06AFM380A	440,00 €	349,00 €

* USB-kabels zijn niet inbegrepen en moeten apart worden aangeschaft.

ABSOLUTE™ U-WAVE fit DIGIMATIC COOLANT PROOF™ IP67 PROPRIETARY INSPECTION CERTIFICATE MeasurLink® ENABLED Data Management Software by Mitutoyo

Digitale ABS schuifmaat, standaardmodel

- Het digitale beeldscherm kan menselijke fouten verminderen door onjuiste aflezingen van meetresultaten te voorkomen.
- Producten met data-suitvoer kunnen in statistische procesbeheersing worden geïntegreerd om handmatige data-invoer te vermijden.
- Dankzij de ABSOLUTE liniaal is er geen nulpuntinstelling vereist na het inschakelen en is de reactiesnelheid onbeperkt.
- Standaard digitale schuifmaat.

Nr.	Beschrijving:	Bereik	Digitale aflezing	Data-uitgang	Speciale functie	Lijstprijs €	Actieprijs €
500-181-30	Digitale ABS AOS schuifmaat	0 – 150 mm	0,01 mm	Nee	Vlakke dieptemaat	139,00 €	99,90 €
500-184-30	Digitale ABS AOS schuifmaat	0 – 150 mm	0,01 mm	Nee	Ronde dieptemaat	139,00 €	99,90 €
500-182-30	Digitale ABS AOS schuifmaat	0 – 200 mm	0,01 mm	Nee	Vlakke dieptemaat	222,00 €	169,00 €

Nr.	Beschrijving:	Bereik	Digitale aflezing	Data-uitgang	Speciale functie	USB-kabel*	Lijstprijs €	Actieprijs €
500-161-30	Digitale ABS AOS schuifmaat	0 – 150 mm	0,01 mm	Ja	Vlakke dieptemaat	06AFM380C	177,00 €	139,00 €
500-162-30	Digitale ABS AOS schuifmaat	0 – 200 mm	0,01 mm	Ja	Ronde dieptemaat	06AFM380C	249,00 €	199,00 €
500-203-30	Digitale ABS AOS schuifmaat	0 – 150 mm	0,01 mm	Ja	Ronde dieptemaat	06AFM380C	203,00 €	159,00 €
500-205-30	Digitale ABS AOS schuifmaat	0 – 300 mm	0,01 mm	Ja	Vlakke dieptemaat	06AFM380C	349,00 €	269,00 €

* USB-kabels zijn niet inbegrepen en moeten apart worden aangeschaft.

Bovengenoemde prijzen zijn promotieprijzen exclusief BTW.

500-181-30

ABSOLUTE™ DIGIMATIC MeasurLink® ENABLED Data Management Software by Mitutoyo U-WAVE fit

Bovengenoemde prijzen zijn promotieprijzen exclusief BTW.

Digitale ABS schuifmaat, afgerond/std. Bekken

550-331-20

- Afgeronde meetoppervlakken maken het mogelijk om interne afmetingen vanaf D=10,1 mm te meten.

551-331-20

- Mesvormige meetvlakken maken buitenmetingen mogelijk.
- Dankzij de afgeronde meetoppervlakken meet u inwendige maten vanaf 10,1 mm.

- IP67 voor uitstekende weerstand tegen water en stof.
- CoolantProof-uitvoering, geschikt voor gebruik in omgevingen waar koelvloeistof kan opspatten.

Nr.	Beschrijving:	Bereik	Digitale aflezing	Data-uitgang	USB-kabel*	Lijstprijs €	Actieprijs €
550-331-20	Digitale ABS schuifmaat met afgeronde meetbekken	0 – 300 mm	0,01 mm	Ja	06AFM380A	567,00 €	449,00 €
551-331-20	Digitale ABS schuifmaat, afgerond/std. Bekken	0 – 300 mm	0,01 mm	Ja	06AFM380A	614,00 €	489,00 €

* USB-kabels zijn niet inbegrepen en moeten apart worden aangeschaft.

MeasurLink® ENABLED Data Management Software by Mitutoyo · U-WAVE fit · ABSOLUTE™ · COOLANT PROOF™ · IP67 · DIGIMATIC

- Dankzij de afgeronde meetoppervlakken meet u inwendige maten vanaf D=20,1 mm.
- Mesvormige meetvlakken maken buitenmetingen mogelijk.
- ABS-Liniaal: geen nulpunt of verplaatsingsbeperkingen.

Nr.	Beschrijving:	Bereik	Digitale aflezing	Data-uitgang	USB-kabel*	Lijstprijs €	Actieprijs €
551-204-10	Digitale ABS schuifmaat, afgerond/std. Bekken	0 – 500 mm	0,01 mm	Ja	06AFM380C	989,00 €	789,00 €

* USB-kabels zijn niet inbegrepen en moeten apart worden aangeschaft.

MeasurLink® ENABLED Data Management Software by Mitutoyo · U-WAVE · ABSOLUTE™ · DIGIMATIC

Bovengenoemde prijzen zijn promotieprijzen exclusief BTW.

Digitale ABS carbonfiber schuifmaat IP66

- Dankzij het met koolstofvezel versterkte materiaal zijn schuifmaten met een groot meetbereik eenvoudig te hanteren.
- Lichtgewicht versie weegt slechts 1,76 kg (bereik van 1000 mm) of 2,16 kg (bereik van 1500 mm).
- IP66 voor uitstekende weerstand tegen water en stof.
- CoolantProof-uitvoering, geschikt voor gebruik in omgevingen waar koelvloeistof kan opspatten.
- Dankzij de afgeronde meetoppervlakken meet u inwendige maten vanaf 20,1 mm.

Nr.	Beschrijving:	Bereik	Digitale aflezing	Data-uitgang	USB-kabel*	Lijstprijs €	Actieprijs €
552-304-10	Digitale ABS Carbon schuifmaat	0 – 1000 mm	0,01 mm	Ja	06AFM380A	1.959,00 €	1.569,00 €
552-305-10	Digitale ABS carbonfiber schuifmaat IP66	0 – 1500 mm	0,01 mm	Ja	06AFM380A	2.491,00 €	1.989,00 €

* USB-kabels zijn niet inbegrepen en moeten apart worden aangeschaft.

MeasurLink® ENABLED
Data Management Software by Mitutoyo

U-WAVE ABSOLUTE™ DIGIMATIC IP66

Schuifmaat met noniusaflezing

- Ultra-soepele geleiding

530-101

531-122

Nr.	Beschrijving:	Bereik	Schaalverdeling	Speciale functie	Lijstprijs €	Actieprijs €
530-101	Schuifmaat met noniusaflezing	0 – 150 mm	0,05 mm		40,00 €	31,90 €
530-104	Schuifmaat met noniusaflezing	0 – 150 mm / 0 – 6 inch	0,05 mm / 1/128 inch		41,00 €	31,90 €
530-108	Schuifmaat met noniusaflezing	0 – 200 mm	0,05 mm		97,00 €	76,00 €
530-114	Schuifmaat met noniusaflezing	0 – 200 mm/0 – 8"	0,05 mm / 1/128 inch		97,00 €	76,90 €
530-122	Schuifmaat met noniusaflezing	0 – 150 mm	0,02 mm		48,00 €	38,90 €
530-123	Schuifmaat met noniusaflezing	0 – 200 mm	0,02 mm		78,00 €	61,90 €
531-122	Schuifmaat met noniusaflezing	0 – 150 mm / 0 – 6 inch	0,05 mm / 1/128 inch	met duimklem	49,00 €	38,90 €

Klokschuifmaat en analoge dieptemeter

- Zeer soepele verplaatsing en hoge schokbestendigheid.
- Goed afleesbare wijzerplaat met grote cijfers.
- De gemakkelijk afleesbare gele wijzerplaat vermindert het effect van parallaxfouten.

505-730

505-732

Nr.	Beschrijving:	Bereik	Schaalverdeling	Speciale functie	Lijstprijs €	Actieprijs €
505-730	Klokschuifmaat	0 – 150 mm	0,02 mm	2 mm/omw.	140,00 €	109,00 €
505-732	Klokschuifmaat	0 – 150 mm	0,01 mm	1 mm/omw.	161,00 €	129,00 €

Dieptemeter met noniusaflezing

- Brug van 100 mm en fijnafstelling.
- Gemaakt van gehard roestvast staal.
- Gemakkelijk afleesbare schaalverdelingen, matchroom afgewerkt.

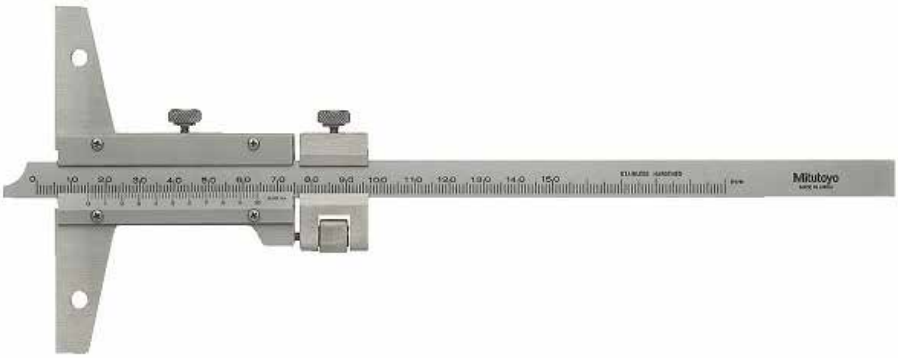

Nr.	Beschrijving:	Bereik	Schaalverdeling	Speciale functie	Lijstprijs €	Actieprijs €
527-101	Dieptemeter met noniusaflezing	0 – 150 mm	0,02 mm	Fijnverstelling	183,00 €	149,00 €

Bovengenoemde prijzen zijn promotieprijzen exclusief BTW.

Digitale ABS dieptemeter

- Meetvlakken zijn gehard en fijn gelept.
- Dankzij de ABSOLUTE liniaal is er geen nulpuntinstelling vereist na het inschakelen en is de reactiesnelheid onbeperkt.
- Met een brug van 100 mm.
- Met een brug van 60 mm (571-100-20)

571-100-20

571-203-30

571-302-20

Nr.	Beschrijving:	Bereik	Digitale aflezing	Data-uitgang	USB-kabel*	Lijstprijs €	Actieprijs €
571-201-30	Digitale ABS AOS-diepteschuifmaat	0 – 150 mm	0,01 mm	Ja	06AFM380C	419,00 €	339,00 €
571-202-30	Digitale ABS AOS-diepteschuifmaat	0 – 200 mm	0,01 mm	Ja	06AFM380C	505,00 €	399,00 €
571-203-30	Digitale ABS AOS-diepteschuifmaat	0 – 300 mm	0,01 mm	Ja	06AFM380C	515,00 €	409,00 €
571-100-20	Digitale ABS-bandenprofielmeter IP67	0 – 25 mm	0,01 mm	Ja	06AFM380A	348,00 €	279,00 €
571-251-20	Digitale ABS dieptemeter IP67	0 – 150 mm	0,01 mm	Ja	06AFM380A	474,00 €	379,00 €
571-302-20	Digitale ABS-dieptemeter IP67, pentype	0 – 200 mm	0,01 mm	Ja	06AFM380A	623,00 €	499,00 €

* USB-kabels zijn niet inbegrepen en moeten apart worden aangeschaft.

MeasurLink® ENABLED
Data Management Software by Mitutoyo

ABSOLUTE™ U-WAVE fit DIGIMATIC

IP67 (Met uitzondering van 571-201-30, 571-202-30, 571-203-30)

Schuifmaten met nonius voor speciale toepassingen

- Schuifmaten voor speciale toepassingen.

offset model
536-101

haakmodel
536-172

afschrijf model met hardmetalen bekken
536-221 | 536-222

Nr.	Beschrijving:	Bereik	Schaalverdeling	Lijstprijs €	Actieprijs €
536-101	Schuifmaat met noniusaflezing, offsetmodel	0 – 150 mm	0,05 mm	330,00 €	259,00 €
536-172	Schuifmaat met noniusaflezing, haaktype met fijnafstelling	0 – 200 mm	0,02 mm	734,00 €	589,00 €
536-221	Schuifmaat met noniusaflezing, afkrasmodel met hardmetalen bekken	0 – 150 mm	0,05 mm	179,00 €	139,00 €
536-222	Schuifmaat met noniusaflezing, afkrasmodel met hardmetalen bekken	0 – 200 mm	0,05 mm	216,00 €	169,00 €

Digitale schuifmaten voor speciale toepassingen

- Schuifmaten voor speciale toepassingen.

573-191-30
Deze schuifmaat heeft een lage en constante meetkracht van 0,5-1 N. Ideaal voor het meten van vervormbare werkstukken van b.v. kunststof of rubber.

573-654-20
Zeer geschikt voor de werkplaats, met IP67-bescherming en CoolantProof-technologie voor betrouwbare metingen onder veeleisende omstandigheden.

Bovengenoemde prijzen zijn promotieprijzen exclusief BTW.

Digitale schuifmaten voor speciale toepassingen

573-635-20

573-643-20

573-648-20

573-662-20

Nr.	Beschrijving:	Bereik	Digitale aflezing	Data-uitgang	USB-kabel*	Lijstprijs €	Actieprijs €
573-191-30	Digitale ABS schuifmaat met constante meetkracht	0 – 180 mm	0,01 mm	Ja	06AFM380C	1.124,00 €	899,00 €
573-635-20	Digitale IP-67 schuifmaat met meskant meetbekken	0 – 150 mm	0,01 mm	Ja	06AFM380A	765,00 €	609,00 €
573-643-20	Digitale ABS schuifmaat met mesvormige meetbekken, IP67	10,1 – 200 mm	0,01 mm	Ja	06AFM380A	871,00 €	699,00 €
573-648-20	Digitale ABS schuifmaat voor inwendige groefmeting, IP67	20,1 – 170 mm	0,01 mm	Ja	06AFM380A	806,00 €	639,00 €
573-654-20	Digitale ABS schuifmaat voor uitwendige groeven, IP67	0 – 150 mm	0,01 mm	Ja	06AFM380A	791,00 €	629,00 €
573-662-20	Digitale ABS schuifmaat, model voor wanddikete meting, IP67	0 – 150 mm	0,01 mm	Ja	06AFM380A	675,00 €	539,00 €

* USB-kabels zijn niet inbegrepen en moeten apart worden aangeschaft.

MeasurLink ENABLED Data Management Software by Mitutoyo · ABSOLUTE · DIGIMATIC · U-WAVE (573-643-20) · COOLANT PROOF IP67 (Behalve 573-191-30) · U-WAVE fit (Behalve 573-643-20)

3-punts binnenschroefmaat

- De 3-punts binnenschroefmaat zorgt voor stabiele metingen dankzij de automatische centrering.
- De meetpennen met titanium coating bieden een uitstekende duurzaamheid en stootvastheid.

Nr.	Beschrijving:	Bereik	Schaalverdeling	Nauwkeurigheid	Lijstprijs €	Actieprijs €
368-911	Analoge 3-punts binnenschroefmaat, set 3 stuks	6 – 12 mm	0,001 mm	± 2 µm	1.270,00 €	889,00 €
368-912	Analoge 3-punts binnenschroefmaat, set 2 stuks	12 – 20 mm	0,005 mm	± 3 µm	965,00 €	769,00 €
368-913	Analoge 3-punts binnenschroefmaat, set 4 stuks	20 – 50 mm	0,005 mm	± 3 µm	2.128,00 €	1.759,00 €
368-914	Analoge 3-punts binnenschroefmaat, set 4 stuks	50 – 100 mm	0,005 mm	± 3/ ± 4 µm	2.858,00 €	2.279,00 €
368-915	Analoge 3-punts binnenschroefmaat, set 4 stuks	100 – 200 mm	0,005 mm	± 5 µm	6.164,00 €	4.929,00 €

- Producten met data-suitvoer kunnen in statistische procesbeheersing worden geïntegreerd om handmatige data-invoer te vermijden.
- IP65 voor uitstekende weerstand tegen water en stof.
- CoolantProof-uitvoering, geschikt voor gebruik in omgevingen waar koelvloeistof kan opspatten.
- Meetpennen met titanium coating zorgen voor uitstekende duurzaamheid en stootvastheid.

Nr.	Beschrijving:	Bereik	Digitale aflezing	Nauwkeurigheid	Data-uitgang	USB-kabel*	Lijstprijs €	Actieprijs €
468-164	Digitale 3-punts binnenschroefmaat IP65	12 – 16 mm	0,001 mm	± 3 µm	Ja	06AFM380B	1.478,00 €	1.179,00 €
468-165	Digitale 3-punts binnenschroefmaat IP65	16 – 20 mm	0,001 mm	± 3 µm	Ja	06AFM380B	1.478,00 €	1.179,00 €
468-166	Digitale 3-punts binnenschroefmaat IP65	20 – 25mm	0,001 mm	± 3 µm	Ja	06AFM380B	1.515,00 €	1.199,00 €
468-167	Digitale 3-punts binnenschroefmaat IP65	25 – 30mm	0,001 mm	± 3 µm	Ja	06AFM380B	1.515,00 €	1.199,00 €
468-168	Digitale 3-punts binnenschroefmaat IP65	30 – 40 mm	0,001 mm	± 3 µm	Ja	06AFM380B	1.515,00 €	1.199,00 €
468-981	Digitale 3-punts binnenschroefmaat IP65, set 3 stuks.	6 – 12 mm	0,001 mm	± 2 µm	Ja	06AFM380B	3.717,00 €	2.969,00 €
468-982	Digitale 3-punts binnenschroefmaat IP65, set 3 stuks.	12 – 25 mm	0,001 mm	± 3 µm	Ja	06AFM380B	3.938,00 €	3.149,00 €
468-983	Digitale 3-punts binnenschroefmaat IP65, set 3 stuks.	25 – 50 mm	0,001 mm	± 3 µm	Ja	06AFM380B	4.568,00 €	3.649,00 €

* USB-kabels zijn niet inbegrepen en moeten apart worden aangeschaft.

Bovengenoemde prijzen zijn promotieprijzen exclusief BTW.

IP65 COOLANT PROOF™ U-WAVE DIGIMATIC MeasurLink® ENABLED Data Management Software by Mitutoyo

Binnenmeettasters

- Hardmetalen contactpunten voor duurzaamheid en slijtvastheid.
- De greep met holle structuur vermindert de invloed van de handwarmte van de gebruiker met 50%.
- De binnenmeettaster is voorzien van een digitale meetklok die de minimumwaarde kan vasthouden voor eenvoudige detectie van gatdiameters.
- De meetklok is inbegrepen in de set.

Nr.	Beschrijving:	Bereik	Digitale aflezing	Nauwkeurigheid	Data-uitgang	USB-kabel*	Lijstprijs €	Promotie prijs €
511-925-20	2-punts binnenmeetinstrument met digitale meetklok 543-310B-10	18 – 150 mm	0,001 mm	± 2 µm	Ja	06AFM380F	1.178,00 €	939,00 €

* USB-kabels zijn niet inbegrepen en moeten apart worden aangeschaft.

ABSOLUTE™ DIGIMATIC MeasurLink® ENABLED Data Management Software by Mitutoyo U-WAVE fit

- Hardmetalen contactpunten voor duurzaamheid en slijtvastheid.
- De holle structuur van de handgreep vermindert de warmteoverdracht van de hand van de gebruiker met 50%.
- De meetklok is inbegrepen in de set.

Nr.	Beschrijving:	Bereik	Schaalverdeling	Nauwkeurigheid	Lijstprijs €	Actieprijs €
511-921-20	2-punts binnenmeetinstrument met analoge meetklok 2046AB	18 – 150 mm	0,01 mm	± 2 µm	615,00 €	489,00 €

Bovengenoemde prijzen zijn promotieprijzen exclusief BTW.

Eindmaten

Mitutoyo biedt eindmaten die wereldwijd worden vertrouwd als lengtestandaarden vanwege hun hoge nauwkeurigheid, uitstekende kwaliteit en lange levensduur.
Onze kalibratietechniek, gecombineerd met de vastgestelde traceerbaarheid naar de Japanse nationale norm, garandeert de levering van zeer betrouwbare producten. Mitutoyo is onder andere gespecialiseerd in het leppen van meetoppervlakken. Met onze geavanceerde techniek kunnen we de optimale vlakheid en oppervlakteafwerking realiseren die nodig is voor eindmaten, voor een maximale aanschuifkracht.

516-963-10

516-362-10

Nr.	Eindmaten/set	Materiaal	Klasse	Nauwkeurigheid	Inspectiecertificaat	Lijstprijs €	Actieprijs €
516-362-10	47	Keramiek	0	EN ISO 3650	Ja	3.498,00 €	2.799,00 €
516-363-10	47	Keramiek	1	EN ISO 3650	Ja	3.050,00 €	2.439,00 €
516-962-10	47	Staal	0	EN ISO 3650	Ja	2.129,00 €	1.699,00 €
516-963-10	47	Staal	1	EN ISO 3650	Ja	1.637,00 €	1.299,00 €

Eindmaatset 47 delig		
Afmeting [mm]	Stap [mm]	Aantal
1,005	-	1
1,01–1,19	0,01	19
1,2–1,9	0,1	8
1 – 9	1	9
10–100	10	10

Digimatic opbouw lineaal

- Elektromagnetisch inductief systeem – Betrouwbare werking in omgevingen met water- en koelvloeistof.
- Waterbestendig systeemontwerp – De afdichtingsbetrouwbaarheid blijft onder zware omstandigheden behouden dankzij de gespecialiseerde datakabels.
- ABSOLUTE-positioneringssysteem: geeft altijd de werkelijke positie weer, zonder dat opnieuw nulstellen nodig is na het inschakelen

Nr.	Beschrijving:	Bereik	Digitale aflezing	Data-uitgang	Lijstprijs €	Actieprijs €
572-600	ABSOLUTE Digimatic opbouwliniaal	0 – 100 mm	0,01 mm	Ja	335,00 €	269,00 €

COOLANT PROOF™ IP66 ABSOLUTE™

Hoogtemeter

Digitale hoogtemeter

- Hoge meetnauwkeurigheid – De dubbele-kolomstructuur verbetert de stabiliteit en precisie.
- Duidelijke leesbaarheid – 11 mm lettergrootte zorgt voor een eenvoudige en snelle aflezing.
- Duurzaam markeergereedschap – Inclusief afkrasnaald met een hardmetalen punt voor een lange levensduur.

192-663-10

192-664-10

Nr.	Beschrijving:	Bereik	Digitale aflezing	Nauwkeurigheid	Data-uitgang	USB-kabel*	Lijstprijs €	Actieprijs €
192-663-10	Digitale hoogtemeter met dubbele kolom	0 – 300 mm	0,005 / 0,01 mm	± 0,02 mm	Ja	06AFM380F	1.427,00 €	1.139,00 €
192-664-10	Digitale hoogtemeter met dubbele kolom	0 – 600 mm	0,005 / 0,01 mm	± 0,04 mm	Ja	06AFM380F	1.858,00 €	1.489,00 €

* USB-kabels zijn niet inbegrepen en moeten apart worden aangeschaft.

U-WAVE DIGIMATIC MeasurLink® ENABLED Data Management Software by Mitutoyo

- De bidirectionele signaaltaster kan worden gebruikt voor de modellen 192-663-10 en 192-664-10.
- Meet de hoogte en de binnen- en buitenmaten.

Nr.	Beschrijving:	Lijstprijs €	Actieprijs €
192-007	Bidirectionele signaaltaster	625,00 €	499,00 €

Hoogtemeter met meetklok

- Makkelijk en foutloos aflezen met zowel op- als neerwaartse tellers en een wijzerplaat.
- De tellers en de wijzerplaat kunnen bij elke stand van de afkrasnaald opnieuw op nul worden gezet.
- Voorzien van een handwiel voor eenvoudige snelle verplaatsing.
- Levering inclusief afkrasnaald met hardmetalen punt.

192-132

Nr.	Beschrijving:	Bereik	Digitale aflezing	Nauwkeurigheid	Lijstprijs €	Actieprijs €
192-132	Hoogtemeter met dubbele kolom	0 – 600 mm	0,01 mm	± 0,05 mm	1.311,00 €	1.049,00 €

Bovengenoemde prijzen zijn promotieprijzen exclusief BTW.

Hoogtemeter

Digitale ABS hoogtemeter

- Dankzij de absolute schaalverdeling is er geen nulpuntinstelling vereist na het inschakelen en heeft het een onbeperkte reactiesnelheid.
- Voorzien van een groot en soepel werkend handwiel voor het verplaatsen van de slede.
- Groot LCD scherm en duidelijke knoppen voor eenvoudige bediening.

Nr.	Beschrijving:	Bereik	Digitale aflezing	Nauwkeurigheid	Data-uitgang	USB-kabel*	Lijstprijs €	Actieprijs €
570-402	Digitale ABS hoogtemeter met handwiel	0 – 300 mm	0,01 mm	± 0,03 mm	Ja	06AFM380F	810,00 €	649,00 €
570-404	Digitale ABS hoogtemeter met handwiel	0 – 600 mm	0,01 mm	± 0,03 mm	Ja	06AFM380F	1.424,00 €	1.139,00 €

* USB-kabels zijn niet inbegrepen en moeten apart worden aangeschaft.

U-WAVE DIGIMATIC MeasurLink® ENABLED Data Management Software by Mitutoyo ABSOLUTE™

QM-Height

- Uitgerust met een hoognauwkeurige ABSOLUTE lineaire encoder met hoge resolutie voor nauwkeurige positiebepaling.
- Modellen met en zonder pneumatisch verplaatsingsmechanisme.
- GO/±NG-beoordeling wordt uitgevoerd door instelling van de boven- en ondertolerantie.

Nr.	Beschrijving:	Bereik	Digitale aflezing	Nauwkeurigheid	Data-uitgang	USB-kabel*	Lijstprijs €	Actieprijs €
518-250	QM Height zonder luchtlagersysteem	0 – 350 mm	0,001/0,005 mm	± (2,4+2,1l/600) µm L = lengte (mm)	Ja	06AFM380D	4.319,00 €	3.490,00 €
518-254	QM Height met luchtlagersysteem	0 – 350 mm	0,001/0,005 mm	± (2,4+2,1l/600) µm L = lengte (mm)	Ja	06AFM380D	4.772,00 €	3.890,00 €
518-252	QM Height zonder luchtlagersysteem	0 – 600 mm	0,001/0,005 mm	± (2,4+2,1l/600) µm L = lengte (mm)	Ja	06AFM380D	5.212,00 €	4.290,00 €
518-256	QM Height met luchtlagersysteem	0 – 600 mm	0,001/0,005 mm	± (2,4+2,1l/600) µm L = lengte (mm)	Ja	06AFM380D	5.646,00 €	4.590,00 €

* USB-kabels zijn niet inbegrepen en moeten apart worden aangeschaft.

MeasurLink® ENABLED
Data Management Software by Mitutoyo

ABSOLUTE™

U-WAVE

PROPRIETARY INSPECTION CERTIFICATE

DIGIMATIC

Bovengenoemde prijzen zijn promotieprijzen exclusief BTW.

Gecentraliseerd Data Management

Door handmatige invoerfouten te elimineren, kan de operationele efficiëntie aanzienlijk verbeterd worden.

- Het USB-communicatiestuurprogramma kan via de website van Mitutoyo worden gedownload.

  https://www.mitutoyo.nl

USB-output

Let op: gebruik een vrijelijk verkrijgbare USB micro-kabel (alleen voor communicatie).

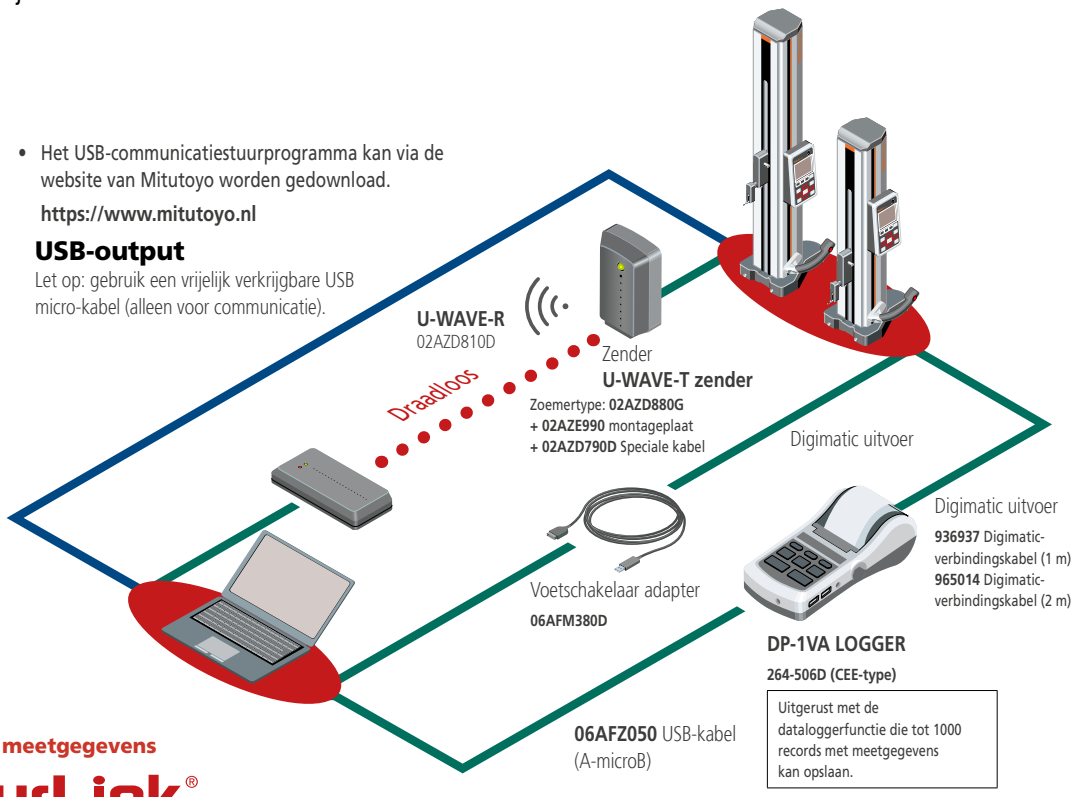

Netwerksysteem meetgegevens

MeasurLink®

MeasurLink® is een IoT-platform voor kwaliteitsbeheer dat een "Visualisering van kwaliteit" realiseert met behulp van realtime data-verzameling van Digimatic-instrumenten in het netwerk en algehele bewaking en analyse.

MeasurLink® is een gedeponeerd handelsmerk van Mitutoyo Corporation in Japan en Mitutoyo America Corporation in de Verenigde Staten.

Optionele producten voor het uitvoeren van meetgegevens

Digitale meetklokken

ID-S

- Standaardmodel, gebruiksvriendelijk met basisfuncties.
- Dankzij de absolute schaalverdeling is er geen nulpuntinstelling vereist na het inschakelen en heeft het een onbeperkte reactiesnelheid.

MeasurLink® ENABLED Data Management Software by Mitutoyo · ABSOLUTE™ · DIGIMATIC · PROPRIETARY INSPECTION CERTIFICATE · U-WAVE fit

Nr.	Beschrijving:	Bereik	Digitale aflezing	Nauwkeurigheid	Data-uitgang	USB-kabel*	Lijstprijs €	Actieprijs €
543-790B-10	Digitale meetklok ID-S met vlakke achterwand	12,7 mm	0,001 mm	0,003 mm	Ja	06AFM380F	368,00 €	299,00 €

* USB-kabels zijn niet inbegrepen en moeten apart worden aangeschaft.

ID-H

- Deze digitale meetklok biedt de uitstekende nauwkeurigheid, functionaliteit en hoge resolutie die u van een meetklok van topklasse mag verwachten.
- Deze serie maakt gebruik van externe voeding voor een helder beeldscherm met achtergrondverlichting.
- De beeldschermkleur helpt u in één oogopslag de tolerantie te beoordelen.

ID-H met optionele afstandsbediening, spindelhefkabel en statief met gehard stalen aambeeld

PROPRIETARY INSPECTION CERTIFICATE · MeasurLink® ENABLED Data Management Software by Mitutoyo · DIGIMATIC

Nr.	Beschrijving:	Bereik	Digitale aflezing	Nauwkeurigheid	Data-uitgang	USB-kabel*	Lijstprijs €	Actieprijs €
543-561D	Digitale meetklok ID-H met 2-kleuren lcd-scherm met achtergrondverlichting	30,4 mm	0,0005 mm	0,0015 mm	Ja	06AFM380D	969,00 €	779,00 €

* USB-kabels zijn niet inbegrepen en moeten apart worden aangeschaft.

Bovengenoemde prijzen zijn promotieprijzen exclusief BTW.

Digitale meetklokken

ID-F

- Ondersteuning bi-directionele communicatie. Met toevoeging van de juiste datakabel en software kunnen zowel het op afstand instellen van het nulpunt als het instellen van het meetinstrument rechtstreeks vanaf een aangesloten pc worden uitgevoerd.
- Deze serie maakt gebruik van externe voeding voor een helder beeldscherm met achtergrondverlichting.
- De beeldschermkleur helpt u in één oogopslag de tolerantie te beoordelen.
- De volgende kalibratiedatum kan met een alarm worden ingesteld.

543-851D

543-853D

MeasurLink® ENABLED
Data Management Software by Mitutoyo

ABSOLUTE™

DIGIMATIC S1

PROPRIETARY INSPECTION CERTIFICATE

U-WAVE fit

Nr.	Beschrijving:	Bereik	Digitale aflezing	Nauwkeurigheid	Data-uitgang	USB-kabel*	Lijstprijs €	Actieprijs €
543-851D	Digitale meetklok ID-F met 2-kleuren lcd-scherm met achtergrondverlichting	25,4 mm	0,0005 mm	0,0025 mm	Ja	06AGQ001F	966,00 €	769,00 €
543-853D	Digitale meetklok ID-F met 2-kleuren lcd-scherm met achtergrondverlichting	50,8 mm	0,0005 mm	0,004 mm	Ja	06AGQ001F	1.046,00 €	839,00 €

* USB-kabels zijn niet inbegrepen en moeten apart worden aangeschaft.

Visuele tolerantiebewaking

Draaimechanisme van 330°

Digitale meetklokken

- Bidirectionele communicatie, bijvoorbeeld voor het instellen van parameters vanaf een pc (Digimatic S1-interface).
- Metingen zoals een eenvoudige Ax-berekening en MAX/MIN/BEREIK-detectie zijn mogelijk.
- GO/±NG-beoordeling wordt uitgevoerd door instelling van de boven- en ondertolerantie.
- De volgende kalibratiedatum kan met een alarm worden ingesteld.

543-710B

543-720B

543-730B

Toepassing met spindelhefkabel en statief met granieten voet

Nr.	Beschrijving:	Bereik	Digitale aflezing	Nauwkeurigheid	Data-uitgang	USB-kabel*	Lijstprijs €	Actieprijs €
543-710B	Digitale meetklok ID-C met vlakke achterwand	12,7 mm	0,01 mm	0,02 mm	Ja	06AGQ001F	343,00 €	269,00 €
543-720B	Digitale meetklok ID-C met vlakke achterwand	25,4 mm	0,0005 mm	0,003 mm	Ja	06AGQ001F	585,00 €	469,00 €
543-730B	Digitale meetklok ID-C met vlakke achterwand	50,8 mm	0,0005 mm	0,005 mm	Ja	06AGQ001F	874,00 €	699,00 €

* USB-kabels zijn niet inbegrepen en moeten apart worden aangeschaft.

MeasurLink® ENABLED
Data Management Software by Mitutoyo

U-WAVE fit

ABSOLUTE™

PROPRIETARY INSPECTION CERTIFICATE

DIGIMATIC S1

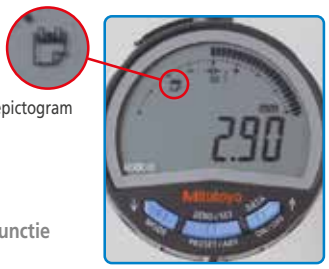

Notificatiepictogram

De kalibratiewaarschuwingsfunctie kan worden geactiveerd

Bovengenoemde prijzen zijn promotieprijzen exclusief BTW.

Meetklokken

Analoog

- De (optionele) kroonklem en spindellichter (optioneel) kunnen zowel links als rechts worden gemonteerd. Deze zijn eenvoudig zonder gereedschap te installeren en te verwijderen.
- Het gebruik van een O-ring en frame zonder doorlopende schroefgaten voorkomt het binnendringen van water of olie.

1044AB

2972AB

3058AB-19

2110AB-10

2046A(B)

2109AB-10

Nr.	Beschrijving:	Bereik	Schaalverdeling	Behuizing	Lijstprijs €	Actieprijs €
1044A	Meetklok, compact ontwerp met opspanoor op vlakke achterwand	5 mm	0,01 mm	D=40 mm	79,00 €	62,90 €
1044AB	Meetklok, compact ontwerp met vlakke achterwand	5 mm	0,01 mm	D=40 mm	80,00 €	63,90 €

Nr.	Beschrijving:	Bereik	Schaalverdeling	Behuizing	Lijstprijs €	Actieprijs €
2110AB-10	Meetklok, edelsteenlagering, schokbestendig met vlakke achterwand	1 mm	0,001 mm	D=57 mm	142,00 €	109,00 €
2109AB-10	Meetklok, edelsteenlagering, schokbestendig met vlakke achterwand	1 mm	0,001 mm	D=57 mm	110,00 €	88,90 €
2972AB	Meetklok, één-omwentelingstype met vlakke achterwand	1 mm	0,01 mm	D=57 mm	75,00 €	59,90 €

Nr.	Beschrijving:	Bereik	Schaalverdeling	Behuizing	Lijstprijs €	Actieprijs €
2046AB	Meetklok met vlakke achterwand	10 mm	0,01 mm	D=57 mm	50,00 €	38,90 €
2046AB-60	Meetklok, IP64 met vlakke achterwand	10 mm	0,01 mm	D=57 mm	146,00 €	119,00 €
2046A	Meetklok met opspanoor op achterwand	10 mm	0,01 mm	D=57 mm	51,00 €	39,90 €

Nr.	Beschrijving:	Bereik	Schaalverdeling	Behuizing	Lijstprijs €	Actieprijs €
3058AB-19	Meetklok, edelsteenlagering, schokbestendig met vlakke achterwand	50 mm	0,01 mm	D=78 mm	245,00 €	189,00 €
3062AB-19	Meetklok, edelsteenlagering, schokbestendig met vlakke achterwand	100 mm	0,01 mm	D=78 mm	498,00 €	399,00 €

Zwenktasters

513-404-10E

513-908-10E

513-454-10E

- Sterk verbeterde duurzaamheid, gevoeligheid en afleesbaarheid, met 8 mm schacht en taster D=2 mm.
- Dankzij het spiegelingsvrije, vlakke en meerlaags gecoate wijzerplaat zijn de schaalverdelingen eenvoudig af te lezen.

Nr.	Beschrijving:	Bereik	Schaalverdeling	Tasterlengte	Lijstprijs €	Actieprijs €
513-404-10E	Zwenktaster, horizontaal type	0,8 mm	0,01 mm	17,4 mm	109,00 €	86,90 €
513-415-10E	Zwenktaster, horizontaal type	1 mm	0,01 mm	41 mm	178,00 €	139,00 €
513-405-10E	Zwenktaster, horizontaal type	0,2 mm	0,002 mm	15,2 mm	142,00 €	109,00 €
513-401-10E	Zwenktaster, horizontaal type	0,14 mm	0,001 mm	11,2 mm	193,00 €	149,00 €
513-908-10E	Zwenktaster, horizontaal type (513-404-10E), met magnetisch statief	0,8 mm	0,01 mm	17,4 mm	173,00 €	139,00 €
513-454-10E	Zwenktaster, verticaal type	0,8 mm	0,01 mm	17,4 mm	134,00 €	109,00 €

Bovengenoemde prijzen zijn promotieprijzen exclusief BTW.

Accessoires

7822

7033-10

Nr.	Beschrijving:	Opmerking	Lijstprijs €	Actieprijs €
7822	Tasterpuntenset, M2,5x0,45	Set (6 st.) 2x platte punt D=5 mm en 10 mm, naaldpunt, bolvormige punt, 2x schelpvormige punt R=1,5x10 mm en R=2,5x20 mm	214,00 €	169,00 €
7010S-10	Magneetstatief	Ca. 165 mm werkradius	110,00 €	87,90 €
7033-10	Magnetisch scharnierstatief	Ca. 346 mm werkradius	514,00 €	409,00 €
215-150-10	Meetstatief met granieten voet	Max. hoogte 120 mm met schachtbus 9,53 mm (3/8") tot 8 mm	575,00 €	459,00 €

215-150-10

7010S-10

USB Data-kabels

Digimatic naar USB-kabel (USB-input tool direct). Te gebruiken als toetsenbordinterface (HID) of virtuele COM-poort (VCP)

Nr.	Beschrijving:	Lijstprijs €	Actieprijs €
06AFM380A	2 m kabel, Digimatic/Digimatic 2 met dataknop, IP-schuifmaatmodel	146,00 €	119,00 €
06AFM380B	2 m kabel, Digimatic/Digimatic 2 met dataknop, IP-schroefmaatmodel	146,00 €	119,00 €
06AFM380C	2 m kabel, Digimatic/Digimatic 2, recht, met dataknop	128,00 €	99,90 €
06AFM380D	2 m kabel, Digimatic/Digimatic 2, vlak 10-pinsmodel	128,00 €	99,90 €
06AFM380E	2 m kabel, Digimatic/Digimatic 2, rond 6-pinsmodel	128,00 €	99,90 €
06AFM380F	2 m kabel, Digimatic/Digimatic 2, vlak recht model	128,00 €	99,90 €
06AFM380G	2 m kabel, Digimatic/Digimatic 2, vlak recht model voor ID-N/ID-B	128,00 €	99,90 €
06AGQ001A	2 m kabel, Digimatic/Digimatic 2/Digimatic S1-interface, IP-model	150,00 €	119,00 €
06AGQ001F	2 m kabel, Digimatic/Digimatic 2/Digimatic S1-interface	169,00 €	129,00 €
06ADV384	USB Voetschakelaar Adapter	133,00 €	109,00 €
937179T	Voetschakelaar	58,00 €	45,90 €

Digimatic naar USB-box met voetschakelaar aansluiting en dataknop. Te gebruiken als toetsenbordinterface (HID) of virtuele COM-poort (VCP)

Nr.	Beschrijving:	Compatibiliteit	Lijstprijs €	Actieprijs €
264-020	Interfacebox voor USB-invoertool	Digimatic/Digimatic 2/Digimatic S1-interface	267,00 €	209,00 €

USB-ITPAK

Nr.	Beschrijving:	Opmerkingen	Lijstprijs €	Actieprijs €
06AGR543	USB-ITPAK versie 3,0	USB-dongle + handleiding (software online beschikbaar)	351,00 €	269,00 €

USB-ITPAK versie 3 is software om meetgegevens van meetinstrumenten te verzamelen en deze uit te voeren naar Microsoft Excel®.

- Ondersteunt bidirectionele seriële communicatie voor de ID-F en ID-C meetklokken, QuantuMike buitenschroefmaten en LH-600F/FG hoogtemeters.
- Er zijn verschillende instellingen beschikbaar, zoals nulinstelling, presetwaarde, eenheden, telrichting, toleranties, kalibratiedatum, enz.
- Meetstatusinformatie kan worden uitgelezen, evenals het serienummer, codenummer, kalibratiedatum, gebruikerscontrolenummer, enz.

Bovengenoemde prijzen zijn promotieprijzen exclusief BTW.

USB-ITPAK

USB-ITPAK versie 3 is software voor het verzamelen van gegevens van Digimatic-, Digimatic 2- en Digimatic S1-meetinstrumenten en gegevensuitvoer naar Excel® met behulp van de USB-Input Tool, USB Input Tool Direct-kabels, het draadloze U-WAVE systeem en de DP-1VA printer/logger.

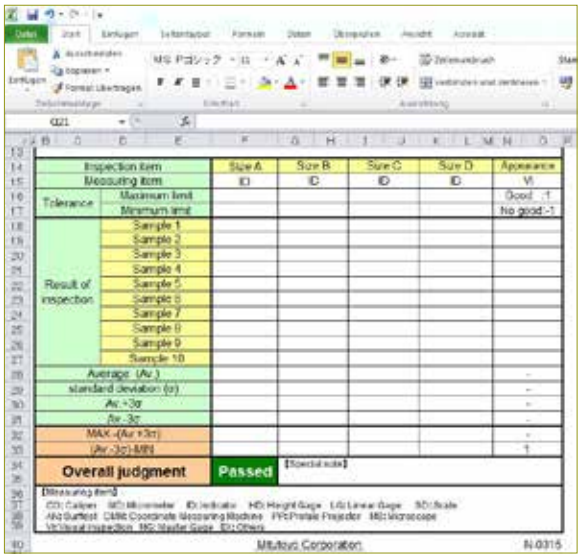

- Ondersteunt bidirectionele seriële communicatie, afkomstig van bijvoorbeeld meetklok ID-C (model 2022), hoogtemeter LH-600F/FG en QuantuMike (model 2024).
- Er zijn verschillende instellingen beschikbaar, zoals nulinstelling, presetwaarde, eenheden, telrichting, toleranties, kalibratiedatum, enz.
- Meetstatusinformatie kan worden uitgelezen, evenals het serienummer, codenummer, kalibratiedatum, gebruikerscontrolenummer, enz.
- Compatibele besturingssystemen: Microsoft Windows® 10 (64 bit) en Windows® 11.
- Met de volledige versie die hier wordt aangeboden, kunnen de gemeten waarden naar vooraf gedefinieerde cellen in Microsoft Excel® worden overgedragen.

Startscherm.

Alle verbonden apparaten worden weergegeven.

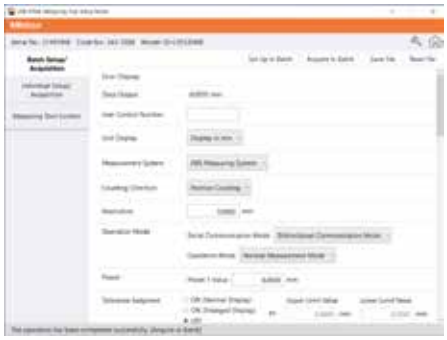

U kunt de informatie van het meetinstrument bekijken en de instellingen van het apparaat aanpassen.

MeasurLink® 11 (Nieuwe versie)

Nieuwe promotie

MeasurLink is een essentieel hulpmiddel voor Six Sigma-activiteiten, ontworpen om de productkwaliteit tijdens de productie te beheersen en te verbeteren door procesvariaties te identificeren en te verminderen. Het maakt realtime gegevensverzameling en -analyse mogelijk om variabelen en attribuutinspecties te monitoren, waardoor trends, cycli en afwijkingen direct in de productie kunnen worden geanalyseerd. Operators profiteren van live, statistische en aanpasbare interfaces, evenals realtime Cp. Cpk-, Pp- en Ppk-berekeningen maken proactieve kwaliteitscontrole mogelijk en minimaliseren defecten. Belangrijke functies omvatten het vooraf maken van controlekaarten, e-mailmeldingen voor processen die buiten de controlelimieten vallen en het invoeren van gegevens voor toewijsbare oorzaken en correcties.

Meer informatie:

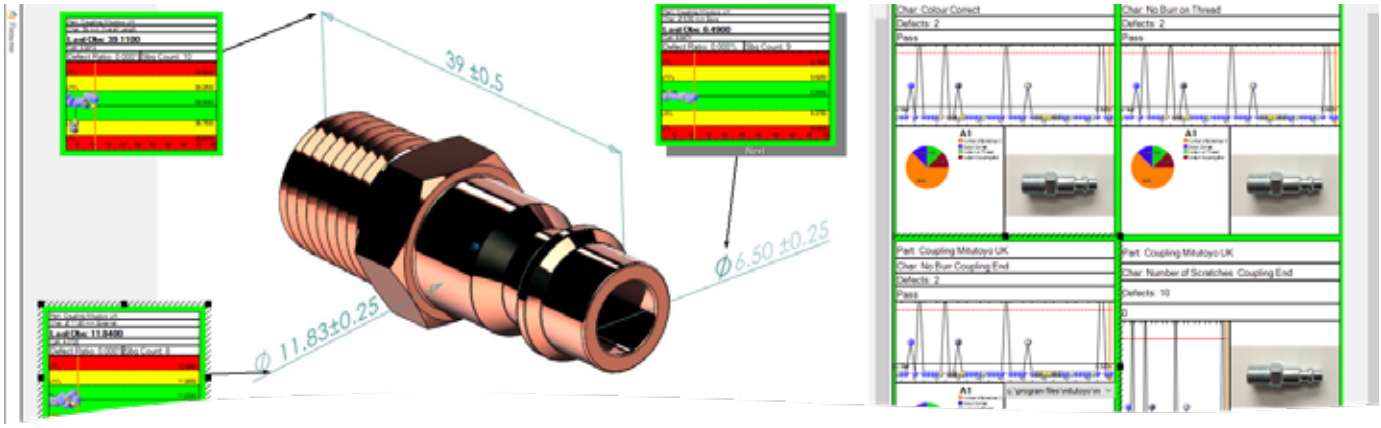

Nr.	Beschrijving:	Lijstprijs €	Actieprijs €
64AAB930	MeasurLink V11, 1 gelicentieerde module	1.940,00 €	1.649,00 €
64AAB931	MeasurLink V11, 1 Full Floating licentie	2.870,00 €	2.439,00 €
64AAB932	MeasurLink Defect Analyse Rapport	1.920,00 €	1.629,00 €

Werk sneller met geavanceerde OCR voor het snel samenstellen van meetprogramma's en -routines.

2D-afdrukken kunnen met behulp van OCR-technologie worden gescand om te helpen bij het maken van nieuwe meetprogramma's, opmerkingen op tekeningen aan te brengen en het invullen van toleranties.

De balloonde afbeelding van de originele tekening kan worden opgeslagen en in realtime in de 2D-weergave worden gebruikt.

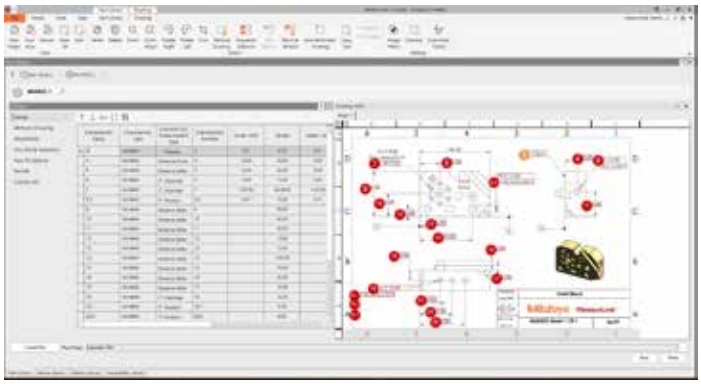

Sneller

Beter

Slimmer

Bovengenoemde prijzen zijn promotieprijzen exclusief BTW.

Maak eenvoudig inspectieplannen, stel toleranties in en wijs instrumenten toe. **Focus op wat echt belangrijk is.**

Besteed minder tijd aan het inplannen van inspecties met MeasurLink en concentreer u meer op het proces en de statistische verbetering. Al uw tools binnen één platform.

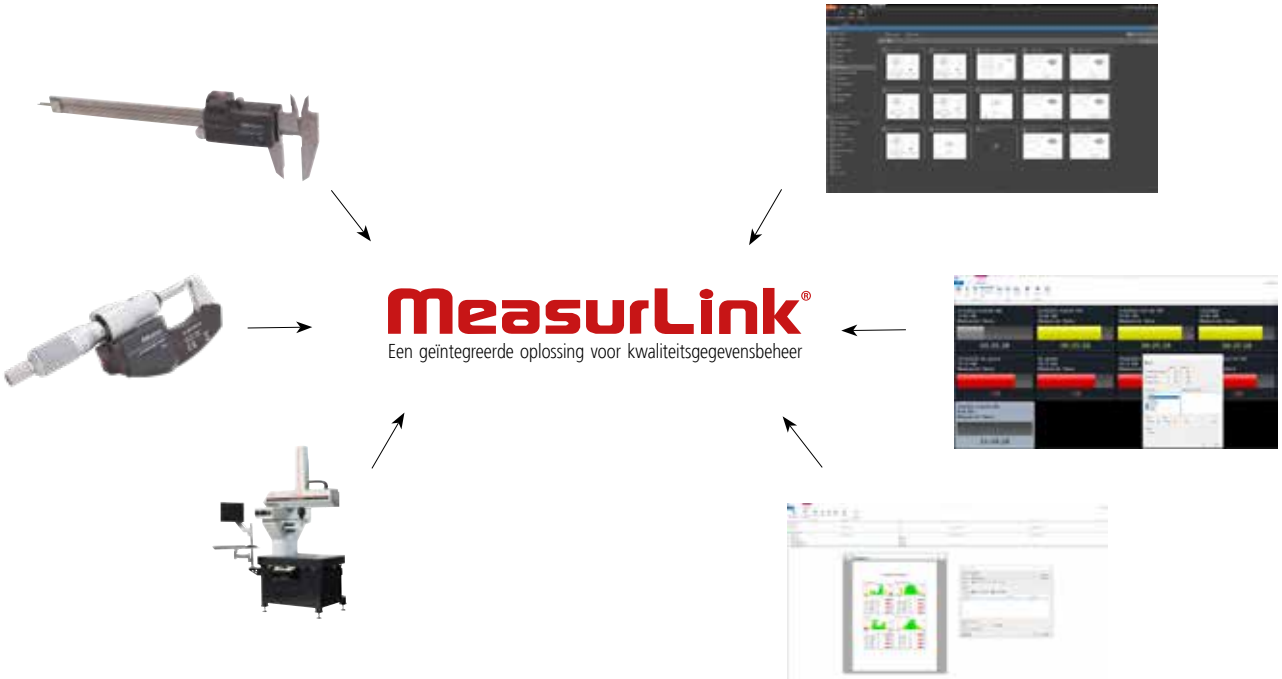

Bekijk onze extra modules

Optimaliseer uw werkwijze met MeasurLink:

- Security Center
- Realtime Professional 3D
- Proces Analyser
- Gage R&R
- Gereedschapsbeheer
- Report Scheduler
- Support Center
- Proces Manager
- Realtime Professional

HH-V400

Meer informatie:

Direct de hardheid testen, altijd en overal

Voor hardheidstesten van alle metalen, inclusief grote constructies.

DIGIMATIC U-WAVE MeasurLink An Integrated Solution for Quality Data Management

De HH-V400 is een rebound-type hardheidstester voor metalen.
De hardheid wordt bepaald uit de verhouding tussen inslag- en terugslagsnelheid van een inslaglichaam.

- Draagbaar, bediening met één klik.
- Automatische hoekcorrectie.
- Breed toepassingsbereik.

Nr.	Beschrijving:	Opmerkingen	Lijstprijs €	Actieprijs €
810-306	HH-V400 HLD-meetset	Leeb-hardheidstester HH-V400-serie	3.500,00 €	2.869,00 €
11AAD240	Referentiemateriaal 800 HLD	Ø 115 × 33 mm, 3,7 kg; Leeb-hardheidstest HH-V400-serie	264,00 €	219,00 €

Volledig herontworpen draagbare hardheidstester

Eenvoudiger / Makkelijker / Duidelijker

Bovengenoemde prijzen zijn promotieprijzen exclusief BTW.

Kleuren-LCD

- Achtergrondverlichting
- Eco-modus
- Automatisch uitschakelen

Bedieningstoetsen met pictogrammen

Eenvoudig te begrijpen

- Inschakelen/Uitschakelen
- Menuscherm
- Bevestigen
- Terug (naar vorig scherm)
- Data-uitgang
- ◀▶▲▼ Items en waarden wijzigen

SPC-connector

- Data-uitgang

USB-connector

- Data-uitgang, opladen

Oplaadbare batterij

- Continue werking gedurende 8 uur

- Taalonafhankelijk schermontwerp.
- Weergave van meerdere resultaten, het gemiddelde en statistiek (SPC).
- Zet testresultaten om naar andere hardheidsschalen (bijv. Rockwell, Vickers en Brinell).

Opties voor gegevensuitvoer en -beheer

U kunt testgegevens invoeren in Excel, Notepad, enz.

IT-020U

Voor het afdrukken van testgegevens.

DP-1VA LOGGER

Testgegevens kunnen draadloos worden uitgevoerd voor verwerking op een pc.

U-WAVE-R Gegevensontvanger

U-WAVE-T zender

Hardheidssets

HR-530-set

HR-320MS-set

Nr.	Beschrijving:	Lijstprijs €	Actieprijs €
HR-530-SET01	HR-530-set	11.733,00 €	9.490,00 €
HR-320MS-SET01	HR-320MS-set	7.930,00 €	6.490,00 €

DIGIMATIC U-WAVE MeasurLink An Integrated Solution for Quality Data Management

Bovengenoemde prijzen zijn promotieprijzen exclusief BTW.

HR-530-set

- Elektronische testkrachtuitoefening en -regeling met behulp van loadcel.
- Seriematige testmodus met regeling via voetschakelaar (voetschakelaar optioneel).
- Inwendig meten vanaf ø 36 mm (standaard indenter) of ø 22 mm (optionele 63DIA007 indenter).
- Gebruik onze Digimatic Mini-Processor (DP-1VA) om meetresultaten af te drukken. Daarnaast kunt u met een inputtool (USB-ITN-D) een pc aansluiten voor gegevensoverdracht, analyse en opslag.
- Aanvullende testmethoden: Brinell-test, HBT, Rockwell-plastic test. Benodigde accessoires: indenters en een meetmicroscoop.

HR-320MS-set

- Economisch model voor Rockwell- en Rockwell Superficial-testmethoden.
- Lcd-beeldscherm met conversiefunctie.
- Grafische weergave voor het begeleiden tijdens het aanbrengen van de voorlast.
- Motorgestuurde toepassing van extra testkracht.
- De voorlast kan eenvoudig worden geselecteerd.
- Gebaseerd op massief gewicht met handmatige gewichtsaanpassing.

Meer informatie:

Gegevensoverdracht (HR-530 en -320MS)

- Digimatic- en seriële data-interfaces.
- Gebruik onze Digimatic Mini-Processor (DP-1VA) voor het printen van de resultaten. U kunt een input tool (USB-ITN-D) gebruiken om verbinding te maken met een pc voor gegevensoverdracht, -analyse en -opslag.

Alle sets bevatten:

Accessoires met DAkkS-kalibratiecertificaten die voldoen aan DIN EN ISO 6508 en ASTM E18
Geproduceerd in Duitsland.

Diamanten kegelindenter voor Rockwell-test, standaard uitvoering

Met DAkkS-kalibratiecertificaat volgens ISO 6508-2 en ASTM E18 klasse B zonder functietest.
Itemnummer: 63DIA023

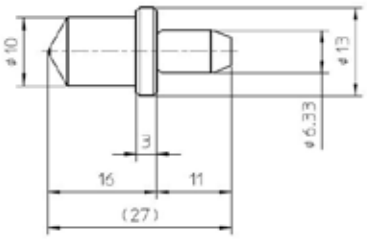

60HRC Rockwell hardheid referentiemateriaal

Met DAkkS-kalibratiecertificaat volgens ISO 6508-3 en ASTM E18, 60x60x16 mm, staal, standaard conform raster op bovenkant gelaserd.
Itemnummer: 63ETB040DG

TM microscopen

HANDBEDIENDE MEETMICROSCOOP TM GENERATION B SERIES

TM-serie meetmicroscopen bieden een uitstekende optische kwaliteit dankzij de objectieven met lange werkafstand.

- De meetnauwkeurigheid is een van de hoogste in deze klasse.
- Traploos instelbare LED-contour- en oppervlakteverlichting zorgen voor optimale lichtomstandigheden.
- Dankzij de 15X monoculair en 2X lens werkt u in een aangenaam, 30X vergroot, staand beeld.

Meer informatie:

Set bestaat uit:

176-818-11	TM-505B microscoop XY-tafel 50 x 50 mm
164-163	2x digitale inbouwschroefmaat 0-50 mm
63AAA001	LED-ringlamp met instelbare lichtintensiteit
02ZAA021	Stroomkabel CEE-type

Nr.	Beschrijving:	Lijstprijs €	Actieprijs €
TMSET01	Set van alle bovengenoemde producten	7.617,00 €	**5.990,00 €**

Set bestaat uit:

176-819-11	TM-1005B microscoop XY-tafel 100 x 50 mm
164-163	2x digitale inbouwschroefmaat 0-50 mm
63AAA001	LED-ringlamp met instelbare lichtintensiteit
611675-031	Eindmaat 50 mm klasse 1
02ZAA021	Stroomkabel CEE-type

Nr.	Beschrijving:	Lijstprijs €	Actieprijs €
TMSET02	Set van alle bovengenoemde producten	9.298,20 €	**7.390,00 €**

Bovengenoemde prijzen zijn promotieprijzen exclusief BTW.

M2 Software, voor meer informatie zie pagina 47.

Nr.	Beschrijving:	Lijstprijs €
63AAA455	M2-2D Software en hardware voor TM	1.702,00 €

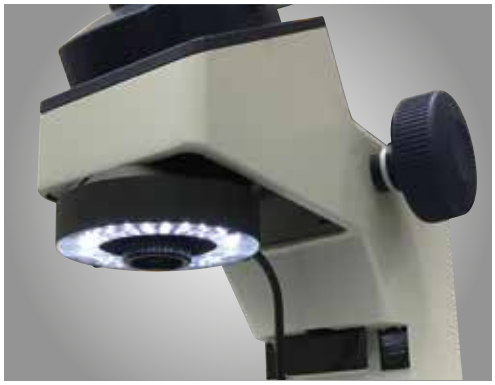

LED-ringverlichting voor toepassingen die licht rondom vereisen.

De noniusschaal naast het oculair zorgt voor eenvoudige hoekmetingen.

PJ-PLUS

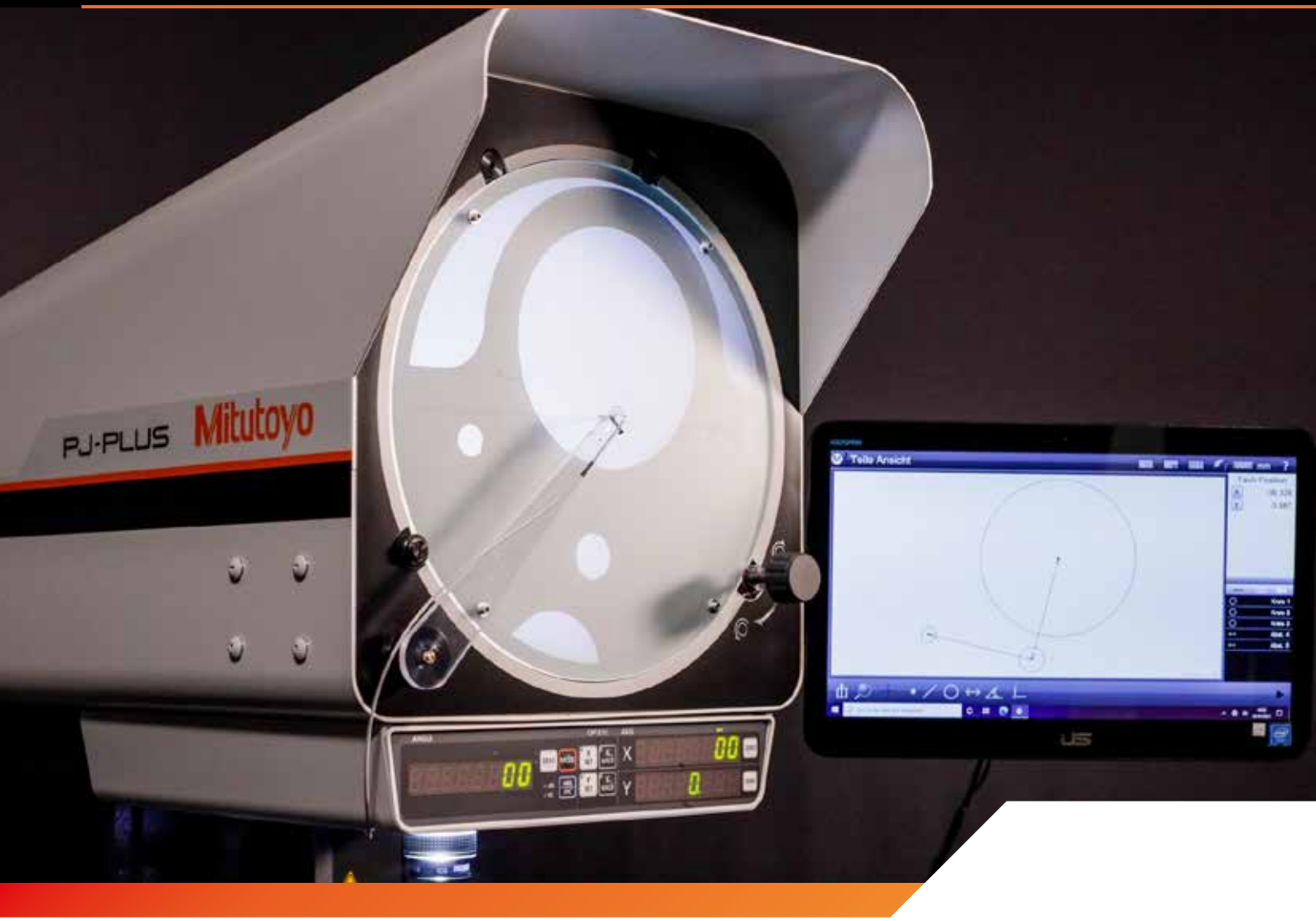

Verticaal type **meetprojector** voor het meten, inspecteren en observeren van kleine werkstukken

- Energiebesparende ledlamp met een lange levensduur voor contour- en oppervlakteverlichting.
- Het ventilatorloze koelsysteem voorkomt het binnendringen van stof in de behuizing van het apparaat en zorgt voor een langere levensduur.
- Groot 315 mm-roteerbaar scherm met een helder en duidelijk beeld.
- Ingebouwde digitale tellers met duidelijke aflezing voor schermhoek en de x- en y-as van de meettafel.
- Een 10x-objectieflens wordt standaard meegeleverd.
- Meettafel van 100 x 100 mm of 200 x 100 mm.
- Optioneel: gebruiksvriendelijke M2-software voor nog meer functionaliteit.

Bovengenoemde prijzen zijn promotieprijzen exclusief BTW.

Nr.	Naam	Beschrijving:	Lijstprijs €	Actieprijs €
302-801-10	PJ-P1010A	Profielprojector, meetbereik XY=100x100 mm	11.980,00 €	9.799,00 €
302-802-10	PJ-P2010A	Profielprojector, meetbereik XY=200x100 mm	14.940,00 €	12.249,00 €

Energiezuinig, zelfs in veeleisende omgevingen

De PJ-PLUS biedt een intuïtieve bediening, zelfs voor onervaren gebruikers, en onderscheidt zich door zijn uitstekende duurzaamheid en energiezuinige prestaties dankzij de LED-verlichting en het ventilatorloze koelsysteem.

Het biedt stabiele dimensionale en hoekmetingen, zelfs in veeleisende productieomgevingen.

PV-5110

Meetprojector
met groot roteerbaar scherm

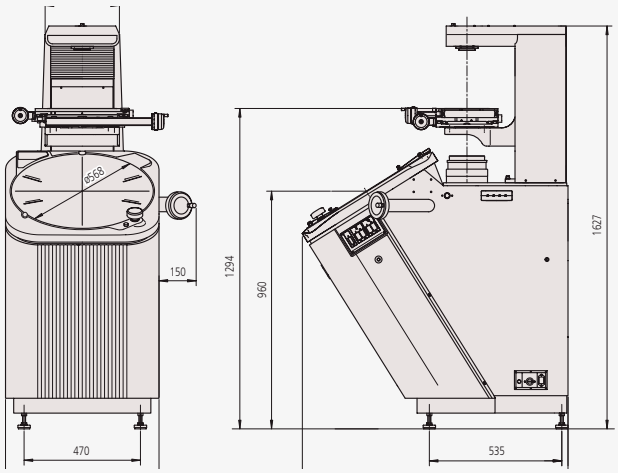

- Groot roteerbaar scherm van 508 mm met digitale hoekteller.
- Een omgekeerd optisch systeem vermindert de noodzaak om opnieuw scherp te stellen bij het wisselen van onderdelen.
- Meettafel van 200 x 100 mm met enkelhandig ontgrendelingsmechanisme op beide assen.
- Ingebouwde digitale teller die de rotatiehoek van het scherm weergeeft.
- Ontwerp met vloermontage (geen extra statief nodig)
- Een 10x-objectieflens wordt standaard meegeleverd.
- Optionele, gebruiksvriendelijke M2-software voor nog meer funcionaliteit.

Nr.	Naam	Beschrijving:	Lijstprijs €	Actieprijs €
304-919-12	PV-5110	Verticale profielprojector	21.290,00 €	17.399,00 €

Bovengenoemde prijzen zijn promotieprijzen exclusief BTW.

M2-software

Ondersteunde constructietypen zijn onder andere:

- Gemiddelde
- Snijpunten
- Raaklijn(en)
- Hoekcomplementen
- Offset lijnen
- Midden-, centreer- en eindpunten
- Kortste en grootste afstanden
- Meetcirkel(s)
- Loodrechte en parallelle lijnen
- Steekdiameter

Meer informatie:

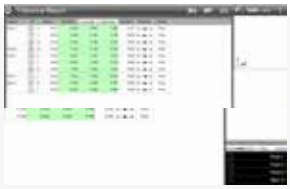

Intuïtieve en gebruiksvriendelijke software

Dankzij het ontwerp van de gebruikersinterface van de M2-software kunt u meer tijd besteden aan meten en minder tijd aan het lezen van handleidingen. Door een vertrouwde gebruikerservaring te combineren met de nieuwe touchscreen-interface, kan de M2-software snel in uw proces worden geïntegreerd en is deze toegankelijk voor een scala aan gebruikers.

Grafisch gebaseerd kenmerkconstructies

Genereer populaire constructie typen zoals afstanden en raaklijnen direct vanuit de grafische weergave van het onderdeel zelf. Constructies met meerdere subtypes kunnen met de opdracht ‚Kenmerktype wijzigen' snel worden gewisseld.

Ontworpen voor multi-touch softwarebediening

Naast de conventionele muis bediening zorgt de uitgebreide multitouch logica voor veelzijdige pan- en zoomfuncties in de weergave van het actieve onderdeel. Verhoog de efficiëntie van het maken van kenmerken, het manipuleren van kenmerkgegevens en het uitvoeren van rapportagetaken met een eenvoudige knijp-zoom, swipen of dubbelklik.

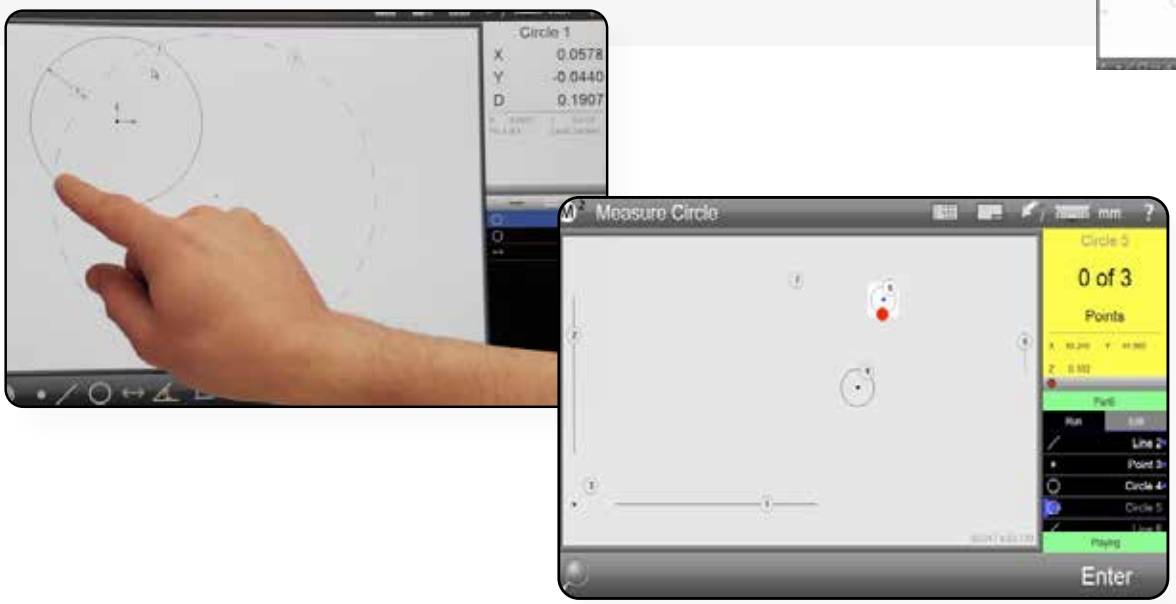

Nr.	Beschrijving:	Opmerkingen	Lijstprijs €
63AAA406	M2-2D data-verwerkingssoftware en -hardware voor de PJ-Plus.	Incl. unit zonder randdetectie PC-montageset	2.098,00 €
63AAA407	M2-2D data-verwerkingssoftware en -hardware voor de PJ-Plus.	Incl. unit met randdetectie. PC-montageset	3.595,00 €
63AAA462	M2-2D software en hardware voor PV-5110	Inclusief randdetectie-unit en tablethouder	3.456,00 €
63AAA795	ASUS AiO-pc voor M2-systeem	Intel Celeron N4500/8GB/256GB SSD/Windows 11 Pro/15,6" Full HD touchscreen	890,00 €

Bovengenoemde prijzen zijn promotieprijzen exclusief BTW.

PJ-H30

Optische meetprojector
hoge nauwkeurigheid

Standaard uitgerust met oblieke oppervlakteverlichting en een hoge kleurreproduceerbaarheid als standaard

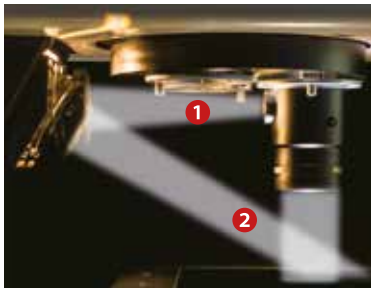

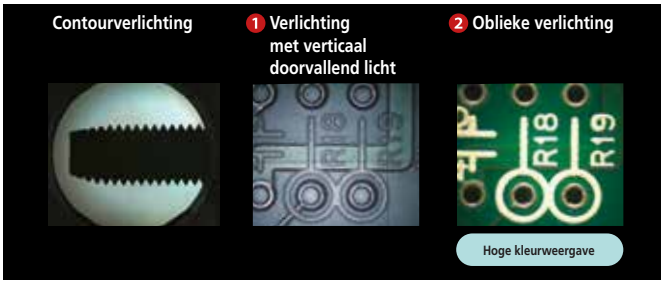

- Meettafel van 200x100 mm met een maximaal draagvermogen van 10 kg.
- Door de objectieflens te draaien en de hoek van de spiegel in het objectief te veranderen, kunt u zelfs slecht reflecterende oppervlakken optimaal weergeven.
- Verbeterde lichtintensiteit van een geprojecteerd onderwerp dankzij het nieuwe optische contourverlichtingssysteem.
- Hoge meetnauwkeurigheid (Strenger dan de JIS-norm).
- Meettafel met snelle, met één hand bedienbare verstelling in beide assen, waardoor u soepel kunt schakelen tussen snelle positionering en nauwkeurige fijnafstelling.
- RS-232C-uitvoer.

Nr.	Naam	Beschrijving:	Lijstprijs €	Actieprijs €
303-717-13	PJ-H30A2010B	Profielprojector	25.050,00 €	20.499,00 €

Bovengenoemde prijzen zijn promotieprijzen exclusief BTW.

PH-3515 F

Robuuste horizontale
profielprojector

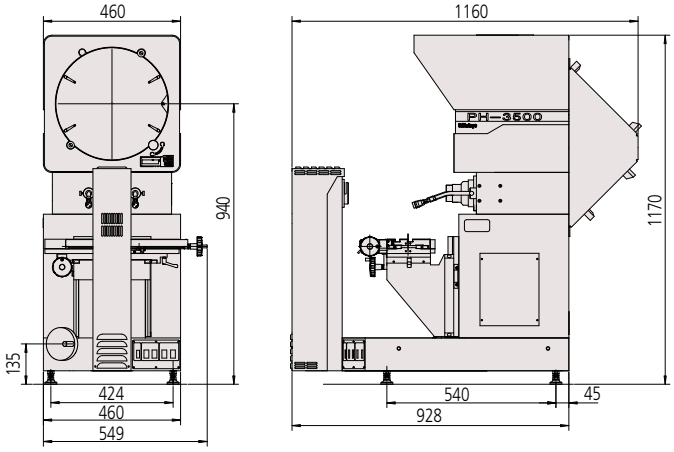

Lineair Scale teller KA-212

174-183D

- Meettafel van 254 × 152 mm met een maximale belasting van 45 kg.
- Meet grotere en zwaardere werkstukken, waaronder tandheugels en stansgereedschap.
- 14-inch draaibaar scherm met digitale hoekweergave.
- Staand ontwerp (geen extra onderstel nodig).
- Een 10x-objectieflens wordt standaard meegeleverd.
- Optionele, gebruiksvriendelijke M2-software voor data-verwerking.

Meer informatie:

Nr.	Naam	Beschrijving:	Lijstprijs €	Actieprijs €
172-868-12	PH-3515F	Meetprojector, XY = 254 x 152 mm	16.690,00 €	13.689,00 €

Nr.	Beschrijving:	Lijstprijs €	Actieprijs €
174-183D	Lineair Scale teller KA-212	683,00 €	559,00 €

KA-teller met prijzen ook weergegeven voor AT-715-serie

Laser Scan Micrometer Sets

Nauwkeurig, snel en slim meten van buitendiameters voor inline-inspecties

Meer informatie:

Modulaire en doorlusbare controller met industriële interfaces

- Uiterst nauwkeurig, contactloos, inline meten voor industriële toepassingen.
- Toepasbaar, bij gebruik van 2x LSM-30-A voor diameters tot 160 mm.
- Interfaces voor belangrijkste industriële netwerkprotocollen.
- IP67-beschermingsklasse.

IP67

Nr.	Beschrijving:	Connectoren voor LG	Invoersignaal	Cijfers	Resolutie	Max. Invoerfrequentie	Standaard interface	Lijstprijs €	Actieprijs €
LSMSET001	LSM-bundel 1, metrisch	LSM-30-A sensorunit, LSM-CU-A Controller unit , eindmaatset voor kalibratie 1 – 30 mm en 3 m USB-C-kabel	0,3 – 30 mm	±0,09 µm	0,01 µm	3200/s	USB-C	8.055,00 €	6.490,00 €
LSMSET004	LSM-bundel 4, metrisch	LSM-02-A sensorunit, LSM-CU-A Controller unit, eindmaatset voor kalibratie 0,1 – 2 mm en 3 m USB-C-kabel	0,005 – 2 mm	0,01 µm	0,01 µm	3200/s	USB-C	7.662,00 €	6.190,00 €

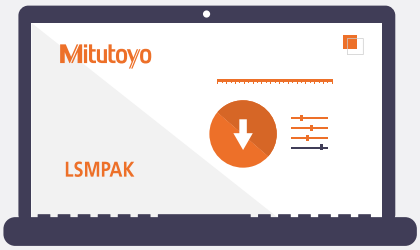

LSMPAK downloaden

Gebruiksvriendelijke en intuïtieve configuratiesoftware met stapsgewijze wizard en begeleidingsfunctie.

Go/No-go-beoordeling
- Kalibratie
- Werkstukpositionering
- Realtime monitoring

Bovengenoemde prijzen zijn promotieprijzen exclusief BTW.

Voeding

Voeg voor "standalone" gebruik
Power Supply 63AAA828 toe

Interface-opties

Industriële interface-units voor LSM A-controllers

Nr.	Naam	Interface Type	Poorten interfacezijde	Lijstprijs €	Actieprijs €
02AGQ300	LSM-EI-A	Ethernet/IP	2x RJ-45	783,00 €	669,00 €
02AGQ370	LSM-EC-A	EtherCAT	2x RJ-45	783,00 €	669,00 €
02AGQ350	LSM-PN-A	PROFINET	2x RJ-45	783,00 €	669,00 €
02AGQ390	LSM-CC-A	CC-Link	2x RJ-45	783,00 €	669,00 €

Optionele AC stroom accessoires

Nr.	Beschrijving:	Lijstprijs €
63AAA828	Voeding 24 V DC	180,00 €
63AAA775	Connector voor Power Supply	7,00 €

CC-Link PROFINET EtherCAT EtherNet/IP

LG100- en LG200-serie

voor inline- en automatiseringstoepassingen

Algemene kenmerken van LG

- Flexibele opstelling: sluit tot 2 Meettasters per EJ-teller en 8 tellers per interface aan.
- Signaalondersteuning: werkt met differentiële blokgolfsignalen.
- Eenvoudige montage: compatibel met DIN-rail, 3,0 m USB-C-kabel meegeleverd.

Nr.	Beschrijving:	Meetbereik (mm)	Resolutie (µm)	Nauwkeurigheid	Interface	Lijstprijs €	Actieprijs €
542-186	Linear Gage LG200-110 10 mm	10	1	1,5+L/50 µm	RS-422	863,00 €	689,00 €
542-187	Linear Gage LG200-0510 10 mm	10	0,5	1,5+L/50 µm	RS-422	863,00 €	649,00 €
542-188	Linear Gage LG200-0110 10 mm	10	0,1	0,8+L/50 µm	RS-422	970,00 €	729,00 €
542-190	Linear Gage LG100-110 10 mm	10	1	1,5+L/50 µm	RS-422	747,00 €	599,00 €
542-191	Linear Gage LG100-0510 10 mm	10	0,5	1,5+L/50 µm	RS-422	747,00 €	559,00 €
542-192	Linear Gage LG100-0110 10 mm	10	0,1	0,8+L/50 µm	RS-422	796,00 €	599,00 €
542-193	Linear Gage LG100-125 25 mm	25	1	1,5+L/50 µm	RS-422	926,00 €	759,00 €
542-194	Linear Gage LG100-0525 25 mm	25	0,5	1,5+L/50 µm	RS-422	926,00 €	759,00 €
542-195	Linear Gage LG100-0125 25 mm	25	0,1	0,8+L/50 µm	RS-422	984,00 €	739,00 €
542-196	Linear Gage LG100-150 50 mm	50	1	1,5+L/50 µm	RS-422	1.109,00 €	899,00 €
542-197	Linear Gage LG100-0550 50 mm	50	0,5	1,5+L/50 µm	RS-422	1.109,00 €	839,00 €

Nr.	Beschrijving:	Connectoren voor LG	Invoersignaal	Cijfers	Max. Invoerfrequentie	Lijstprijs €	Actieprijs €
542-081	EJ-teller -102NE mm/inch	2	RS-422	8 plusteken	5 MHz	649,00 €	529,00 €
542-080	EJ-teller -102N	2	RS-422	8 plusteken	5 MHz	649,00 €	529,00 €

Download de software hier:

Gratis software beschikbaar

- LG QuickSetupTool.
- PLC-configuratiebestanden.

Stroomvoorziening

Voeg voor standalone gebruik 12V DC-voeding 357651 toe (niet inbegrepen in de bundel).

Bovengenoemde prijzen zijn promotieprijzen exclusief BTW.

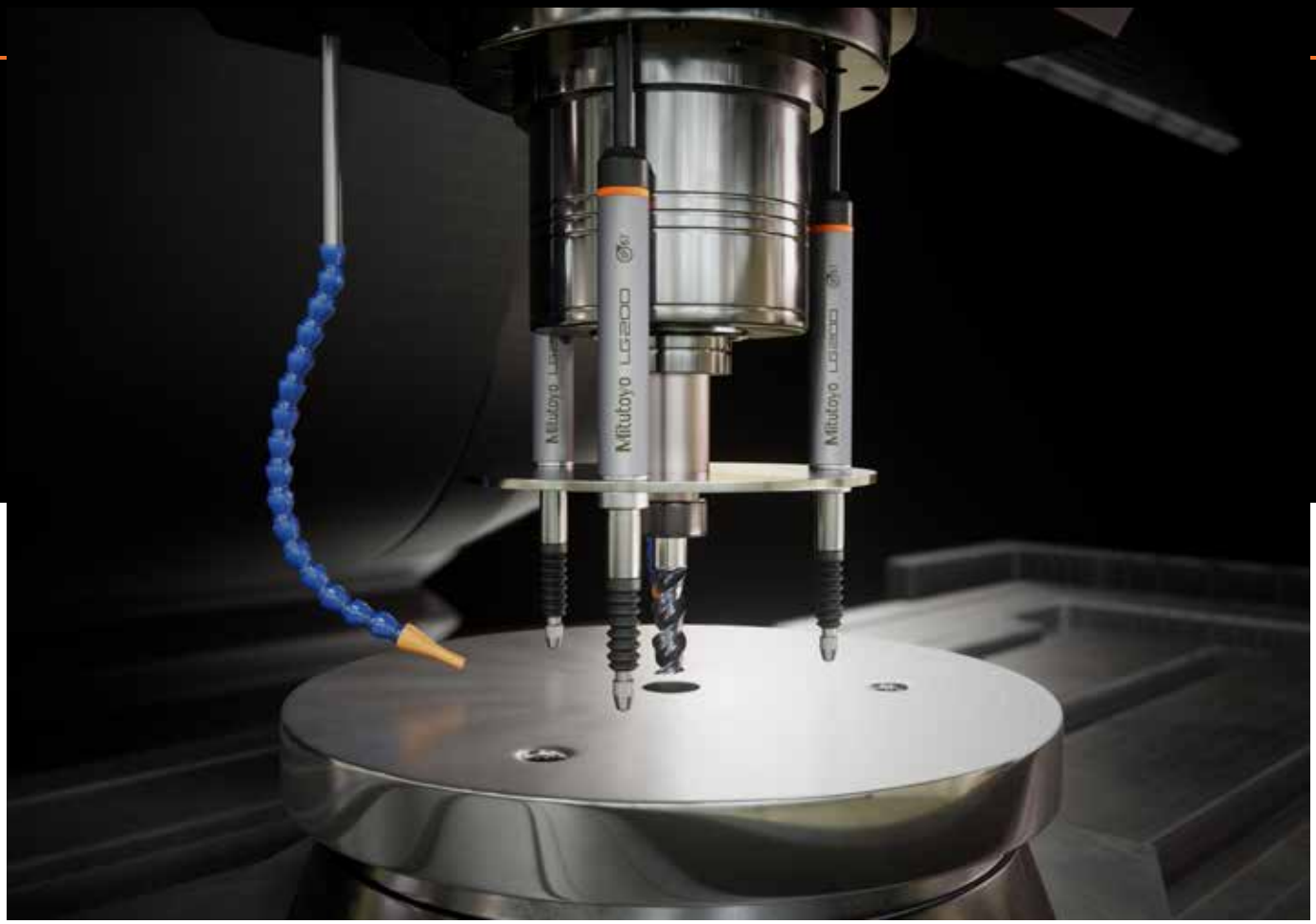

Nr.	Beschrijving:	Interface	Max. tellers per I/F	Lijstprijs €	Actieprijs €
21HZA149	USB I/F-unit voor EJ-teller	USB-C	8	485,00 €	399,00 €
21HZA186	CC-LINK I/F-unit voor EJ-teller	CC-LINK, USB-C	8	1.058,00 €	769,00 €
21HZA187	PROFINET I/F-unit voor EJ-teller	PROFINET, USB-C	8	1.073,00 €	879,00 €
21HZA188	Ethernet/IP I/F-unit voor EJ-teller	Ethernet/IP, USB-C	8	1.136,00 €	939,00 €
21HZA264	EtherCAT I/F-unit voor EJ-teller	EtherCAT, USB-C	8	1.164,00 €	959,00 €

Bovengenoemde prijzen zijn promotieprijzen exclusief BTW.

Linear Gage

Nr.	Beschrijving:	Meetbereik	Resolutie	Nauwkeurigheid	Interface	Lijstprijs €	Actieprijs €
575-303	Linear Gage LGS-1012P Digimatic	12,7 mm	10 µm	15 µm	Digimatic uitvoer	232,00 €	199,00 €
575-313	Linear Gage LGS-1012P Digimatic	0,5 inch	0,0005 inch	0,0008 inch	Digimatic uitvoer	238,00 €	199,00 €

Nr.	Beschrijving:	Connectoren voor LG	Invoersignaal	Cijfers	Lijstprijs €	Actieprijs €
542-007D	Display Unit voor EC-teller	1 LGS	Digimatic	6	405,00 €	299,00 €
542-007E	Display Unit voor EC-teller	1 LGS	Digimatic	6	405,00 €	299,00 €
542-075D	Teller voor Meettaster EH-101P	1*	Versch. Blokgolf RS422	8	1.039,00 €	779,00 €
542-071D	Teller voor Meettaster EH-102P	2*	Versch. Blokgolf RS422	8	1.263,00 €	949,00 €
542-073D	Teller voor Meettaster EH-102Z	2*	Versch. Blokgolf RS422	8	1.444,00 €	1.090,00 €
542-072D	Teller voor Meettaster EH-102D	2 LGS	Digimatic	8	1.263,00 €	949,00 €
542-075E	Teller voor Linear Gage EH-101P UK	1*	Versch. Blokgolf RS422	8	1.039,00 €	779,00 €
542-071E	Teller voor Linear Gage EH-102P UK	2*	Versch. Blokgolf RS422	8	1.263,00 €	949,00 €
542-073E	Teller voor Linear Gage EH-102Z UK	2*	Versch. Blokgolf RS422	8	1.444,00 €	1.080,00 €
542-072E	Teller voor Linear Gage EH-102D UK	2 LGS	Digimatic	8	1.263,00 €	949,00 €

* Voor aansluiting van LG100/200 is adapter 21HZA195/21HZA196 nodig

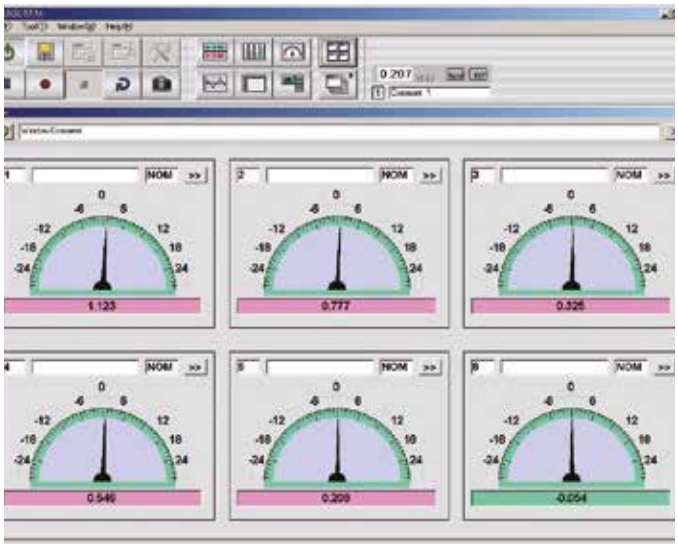

Bovengenoemde prijzen zijn promotieprijzen exclusief BTW.

Optionele AC stroom accessoires

Nr.	Beschrijving:	Lijstprijs €
357651	12V DC-voeding	92,00 €
02ZAA020	AC-voedingskabel CEE-type voor 12V-voeding	17,00 €
02ZAA030	AC-stroomkabel VK-type voor 12V-voeding	17,00 €
63AAA901	USB-C-kabel 3,0 m	30,00 €
21HZA195	Connector voor koppeling van LG100/200 en P-tellertypes	75,00 €
21HZA196	Connector voor koppeling van LG100/200 aan Z-tellers	87,40 €

Nr.	Beschrijving:	Lijstprijs €	Actieprijs €
28AAA506	SENSORPAK/E V3.0 voor gebruik in combinatie met EH- en EC-tellers	919,00 €	779,00 €

Systeem Configuratie

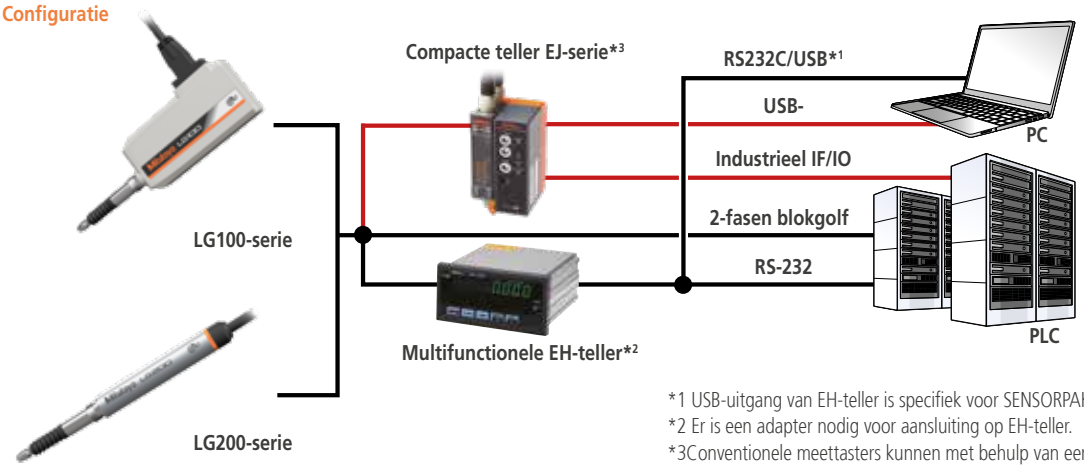

*1 USB-uitgang van EH-teller is specifiek voor SENSORPAK.
*2 Er is een adapter nodig voor aansluiting op EH-teller.
*3Conventionele meettasters kunnen met behulp van een adapter worden aangesloten. (Neem contact met ons op voor meer informatie over compatibele instrumenten)

IP67	Beschermingsniveau in veeleisende omgevingen	Beschermingsklasse IP67 biedt volledige stof- en waterbestendigheid (30 minuten, 1 meter diepte).

Linear Gage

Omgevingsbestendig

LG100

Meetbereik: 10 mm / 25 mm / 50 mm
Resolutie: 1 µm / 0,5 µm / 0,1 µm

Slank type

LG200*

Meetbereik: 10 mm
Resolutie: 1 µm / 0,5 µm / 0,1 µm

*De functie voor referentiepuntdetectie op de teller is uitgeschakeld

Conversie stekker
21HZA196

Conversie stekker
21HZA195

Digimatic uitvoertype

LGS

Meetbereik: 12,7 mm
Resolutie: 10 µm

Bovengenoemde prijzen zijn promotieprijzen exclusief BTW.

DIN-railmontage

EJ-102N

2-assige invoer, compensatie berekening
Er kunnen 8 units worden aangesloten

Paneelmontage

EH-102Z

2-assige invoer, compensatie berekening
Multifunctioneel

EH-101P (1 as)
EH-102P (2 assen)

Multifunctioneel

EH-102D

2-assige invoer, compensatie berekening
Multifunctioneel

Compact Display Unit

EC-101D

1-assige invoer

Interface

CC-Link
21HZA186

PROFINET
21HZA187

Ethernet/IP
21HZA188

EtherCAT
21HZA264

USB-
21HZA149

Installatietool voor EJ-tellers

LG QuickSetupTool
(gratis van de Mitutoyo-website te downloaden)

Software voor de registratie van meetgegevens

SENSORPAK

Linear Scales

Meer informatie:

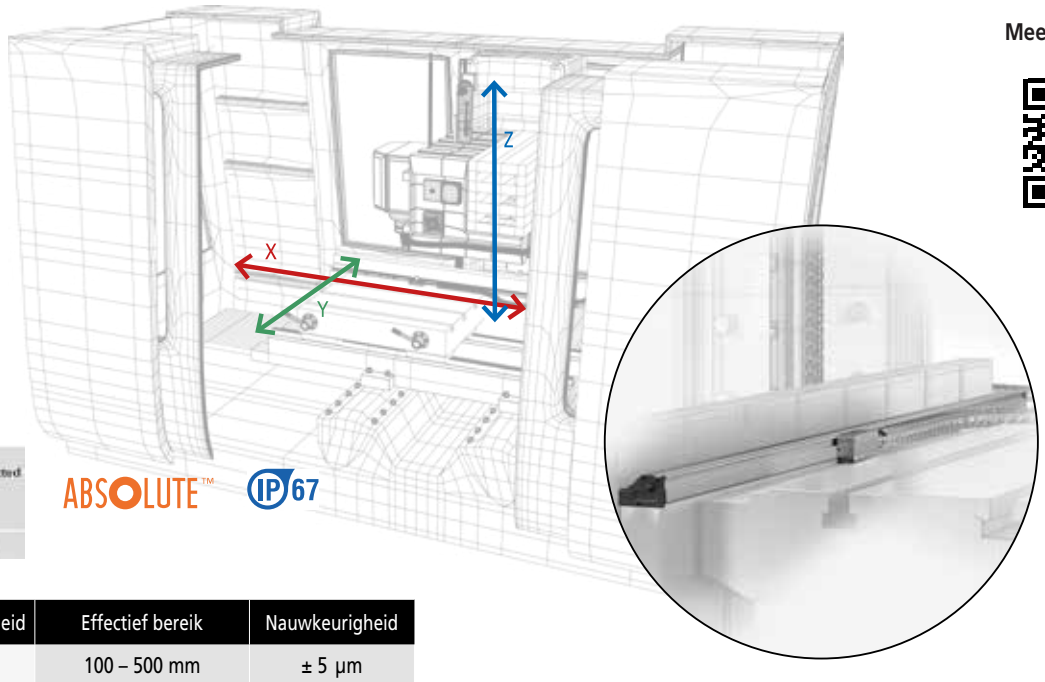

Dust and Water Protected
TÜVRheinland CERTIFIED
ABSOLUTE™
IP67

Max. Verplaatsingssnelheid	Effectief bereik	Nauwkeurigheid
50 m/min	100 – 500 mm	± 5 µm
	600 – 1.800 mm	± 7 µm
	2.000 – 3.000 mm	± 10 µm

Lineair Scale teller KA-212

174-183D

Lineair Scale teller KA-213

174-185D

- Te gebruiken als standaard- of draaibankteller.
- Verkrijgbaar in 2-assige en 3-assige modellen.
- Optionele RS-232- en USB-uitgangen voor verbinding met pc of printer.

Nr.	Beschrijving:	Lijstprijs €	Actieprijs €
174-183D	2-assige KA-212-teller	683,00 €	559,00 €
174-185D	3-assige KA-213-teller	822,00 €	669,00 €

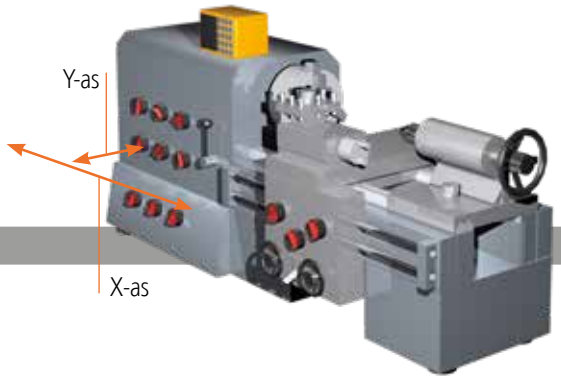

2-assige KA-200 TELLER + twee linialen

Bovengenoemde prijzen zijn promotieprijzen exclusief BTW.

Upgrade uw machine met uiterst robuuste en nauwkeurige Linear Scales

- Linear scales met een effectief bereik van max. 3000 mm per schaal.
- ABSOLUTE technologie - geen referentiepunt instellen bij het inschakelen.
- IP67-bescherming - dankzij het elektromagnetische inductieprincipe (hoge duurzaamheid en weerstand tegen stof, water en olie).
- Hoge nauwkeurigheid (van ± 5 µm tot ± 10 µm), afhankelijk van het effectieve bereik.
- Eenvoudig te installeren in de verschillende soorten conventionele bewerkingsmachinens, vooral draai- en freesbanken.

Nr.	Beschrijving:	Effectief bereik (mm)	Totale lengte (mm)	Lengte standaardkabel (m)	Lijstprijs €	Actieprijs €
539-801N	Linear Scale AT715-100	100	278	3,5	423,00 €	339,00 €
539-802N	Linear Scale AT715-150	150	328	3,5	423,00 €	339,00 €
539-803N	Linear Scale AT715-200	200	378	3,5	423,00 €	339,00 €
539-804N	Linear Scale AT715-250	250	428	3,5	423,00 €	339,00 €
539-805N	Linear Scale AT715-300	300	488	3,5	426,00 €	339,00 €
539-806N	Linear Scale AT715-350	350	538	3,5	429,00 €	339,00 €
539-807N	Linear Scale AT715-400	400	588	3,5	432,00 €	339,00 €
539-808N	Linear Scale AT715-450	450	638	3,5	435,00 €	349,00 €
539-809N	Linear Scale AT715-500	500	698	3,5	451,00 €	349,00 €
539-811N	Linear Scale AT715-600	600	798	3,5	454,00 €	349,00 €
539-813N	Linear Scale AT715-700	700	898	3,5	460,00 €	359,00 €
539-814N	Linear Scale AT715-750	750	938	3,5	464,00 €	359,00 €
539-815N	Linear Scale AT715-800	800	998	3,5	474,00 €	379,00 €
539-816N	Linear Scale AT715-900	900	1098	5	506,00 €	399,00 €
539-817N	Linear Scale AT715-1000	1000	1198	5	535,00 €	409,00 €
539-818N	Linear Scale AT715-1100	1100	1298	5	555,00 €	429,00 €
539-819N	Linear Scale AT715-1200	1200	1398	5	573,00 €	439,00 €
539-820N	Linear Scale AT715-1300	1300	1498	5	609,00 €	469,00 €
539-821N	Linear Scale AT715-1400	1400	1598	5	638,00 €	489,00 €
539-822N	Linear Scale AT715-1500	1500	1698	5	680,00 €	529,00 €
539-823N	Linear Scale AT715-1600	1600	1798	5	728,00 €	539,00 €
539-824N	Linear Scale AT715-1700	1700	1898	5	763,00 €	589,00 €
539-825N	Linear Scale AT715-1800	1800	1998	5	805,00 €	619,00 €
539-860N	Linear Scale AT715-2000	2000	2198	5	1300,00 €	929,00 €
539-861N	Linear Scale AT715-2200	2200	2398	5	1400,00 €	999,00 €
539-862N	Linear Scale AT715-2400	2400	2598	7	1600,00 €	1189,00 €
539-863N	Linear Scale AT715-2500	2500	2698	7	1600,00 €	1189,00 €
539-864N	Linear Scale AT715-2600	2600	2798	7	1700,00 €	1259,00 €
539-865N	Linear Scale AT715-2800	2800	2998	7	1800,00 €	1299,00 €
539-866N	Linear Scale AT715-3000	3000	3198	7	2000,00 €	1499,00 €

3-assige KA-200 TELLER + drie linialen

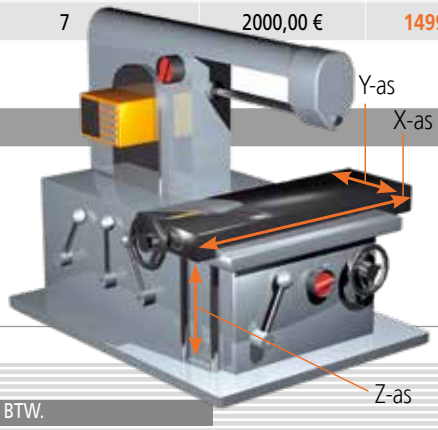

Bovengenoemde prijzen zijn promotieprijzen exclusief BTW.

Litematic - Lage meetkrachtmeters

Ideaal voor het meten van de dikte of hoogte van een werkstuk dat gemakkelijk door de meetkracht beïnvloed kan worden.

nieuw ontwerp (afbeelding hierboven)

oud ontwerp

Compacte meetunit VL-50-B

Losse meetunit VL-50S-B

Nr.	Beschrijving:	Lijstprijs €	Actieprijs €
957460	Statief voor Litematic losse modellen	4.600,00 €	–
937179T	Voetschakelaar	58,00 €	45,90 €

Nr.	Beschrijving:	Model	Meetbereik (mm)	Nauwkeurigheid	Meetkracht (N)	Lijstprijs €	Actieprijs €
318-221-10D	Litematic VL-50-B	compact	50	0,5+L/100 µm	0,01	9.000,00 €	7.649,00 €
318-221D	VL-50B LITEMATIC oud ontwerp	compact	50	0,5+L/100 µm	0,01	6.591,00 €	5.599,00 €
318-222-10D	Litematic VL-50-15-B	compact	50	0,5+L/100 µm	0,15	9.100,00 €	7.729,00 €
318-222D	VL-50-15-B LITEMATIC oud ontwerp	compact	50	0,5+L/100 µm	0,15	6.805,00 €	5.779,00 €
318-226-10D	Litematic VL-50S-B	zonder statief	50	0,5+L/100 µm	0,01	8.000,00 €	6.799,00 €
318-227-10D	Litematic VL-50S-15-B	zonder statief	50	0,5+L/100 µm	0,15	8.100,00 €	6.879,00 €
318-227D	VL-50S-15-B LITEMATIC oud ontwerp	zonder statief	50	0,5+L/100 µm	0,15	6.484,00 €	5.499,00 €

* Het statief (957460) wordt los verkocht

Bovengenoemde prijzen zijn promotieprijzen exclusief BTW.

Quick-Check *Bench Center-systemen*

Wanneer go/no-go-beslissingen snel genomen moeten worden: Quick-Check is de snelste manier om radiale en axiale slag direct op de werkvloer te controleren. Quick-Check is eenvoudig, flexibel en direct klaar voor gebruik. De Quick-Check Bench Center-lijn bestaat uit een mix van standaardonderdelen uit de multi-flexprofile-lijn, Mitutoyo meetklokhouders en speciaal daarvoor ontwikkelde onderdelen. Hierdoor blijven de prijzen betaalbaar. Het assortiment begint met drie lengtes, die elk in twee varianten beschikbaar zijn.

Kenmerken

- Directe visuele feedback.
- Handmatige rotatie voor stabiele meting.
- Geen programmering, geen wachttijd.
- Lage investeringskosten.
- Intuïtieve bediening.
- Profiteer van het modulaire systeem – begin eenvoudig en breid uit waar nodig.

Upgraden en uitbreiden

- Conversiesets voor dubbelrailsystemen.
- Schuifgeleiders
- Hoogteuitbreiding.

Meer informatie:

20°
fijnafstellingsfunctie

Snelle en betrouwbare inspectie

- Quick-Check-systemen voor een snelle en betrouwbare controle van slag.
- Afwijkingsmetingen rechtstreeks op de productievloer.

Vereenvoudigde bediening

- Quick-Check is ontworpen voor gebruiksgemak en vereist geen complexe programmering of hoogopgeleide gebruikers voor meettaken.

Modulaire en flexibele configuraties

- Het systeem biedt aanpasbare modulaire configuraties die geschikt zijn voor diverse werkstukken en ondersteunt zowel routinematige inspecties als kleine series.

Kostenefficiënt alternatief

- Quick-Check biedt een praktische, kosteneffectieve oplossing die directe meetresultaten levert en snelle besluitvorming ondersteunt.

Nr.	Beschrijving:	Lijstprijs €
K551399	Enkelrails Bench Center 360 mm	1.627,00 €
K551424	Dubbelrails Bench Center 360 mm	2.040,00 €
K551425	Enkelrails Bench Center 600 mm	2.320,00 €

Nr.	Beschrijving:	Lijstprijs €
K551426	Enkelrails Bench Center 1000 mm	2.730,00 €
K551429	Dubbelrails Bench Center 600 mm	2.810,00 €
K551430	Dubbelrails Bench Center 1000 mm	3.350,00 €

Enkelrailmodellen

- Concurrerende instapprijs.
- Compact en robuust.
- Gemaakt voor productieomgevingen en QC.

Dubbelrailmodellen

- Vrije meetklokpositionering.
- Ondersteuning voor meerdere meetklokken.
- Snellere inspectiecycli.

Aanbevolen meetklok:

- 543-300-10 Peak hold-functie

Opspanningen voor CMM

Compatibel met elke CMM

- Gereed voor het beladingssysteem Pallet Receiver System (PRS) voor nauwkeurige herpositionering.
- Aanzienlijke verbetering van het kwaliteitscontroleproces.
- Snelle herpositionering en installatie.
- Kalibratie kogel adapter M6-M8 inbegrepen.

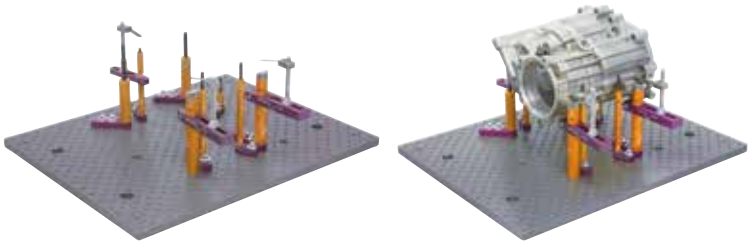

Nr.	St.	Voetplaat	Lijstprijs €	Actieprijs €
K551048-10	60	250 x 250 mm	1.150,00 €	919,00 €
K551549-10	90	500 x 400 mm	2.130,00 €	1.709,00 €

eco-fix Kit S

Deel nr. K551048-10

- 60-delige modulaire opspanset.
- Inclusief voetplaat van 250 x 250 mm

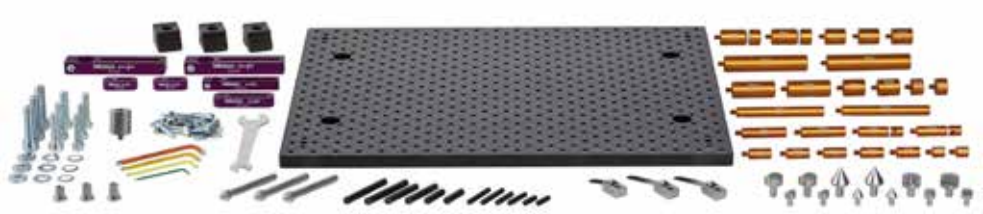

eco-fix Kit L

Deel nr. K551549-10

- 99-delige modulaire opspanset.
- Inclusief voetplaat van 500 x 400 mm.

Tasterkit voor CMM M2-uitbreiding

Nr.	St.	Schroefdraadverbinding	Lijstprijs €	Actieprijs €
K651382	17	M2	418,00 €	309,00 €

Nr.	Beschrijving:	Tasterkogelmateriaal	Schroefdraad	Aantal	ø S mm	L mm
Leveringsomvang						
K651382	**Tasterset M2-uitbreiding**					
K651022	Taster, roestvrij staal	robijn	M2	2	4	20
K651021	Taster, roestvrij staal	robijn	M2	1	3	20
K651019	Taster, roestvrij staal	robijn	M2	3	2	20
K651012	Taster, roestvrij staal	robijn	M2	5	1	10
K651058	5-voudige tasterhouder		M2	1		7,5
K651040	Verlengstuk, roestvrij staal		M2	1		30
K651039	Verlengstuk, roestvrij staal		M2	1		20
K651038	Verlengstuk, roestvrij staal		M2	2		10
K651223	Pensleutel ø 1,2 mm			1		
Totaal				17		

Bovengenoemde prijzen zijn promotieprijzen exclusief BTW.

Opspanningen voor Vision-meetmachines

Compatibel met elk Vision-systeem

- Flexibele en herhaalbare manier van positioneren.
- Plaats en klem de werkstukken tijdens het meten.
- Aanzienlijke verbetering van het kwaliteitscontroleproces.
- Snelle herpositionering en installatie.

Nr.	St.	Voetplaat	Lijstprijs €	Actieprijs €
K551057	26	200 x 200 mm	1.343,30 €	1.119,00 €
K551058	23	250 x 200 mm	1.576,00 €	1.309,00 €

opti-fix startkit L

Deel nr. K551057

- 26-delige modulaire opspanset.
- Voor Vision-systemen, profielprojectoren en microscopen.
- Kleminrichting voor onderdelen op het glas van de machine.

opti-fix rotatiekit

Deel nr. K551058

- 23-delige modulaire opspanset.
- Voor Vision-systemen, profielprojectoren en microscopen.
- Kleminrichting voor rotatiesymmetrische werkstukken.

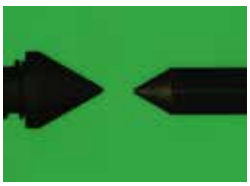

Nr.	St.	Schroefdraadverbinding	Lijstprijs €	Actieprijs €
K651381	21	M3	1.020,00 €	759,00 €

Tasterkit voor CMM M3 Basic

Nr.	Beschrijving:	Tasterkogelmateriaal	Schroefdraad	Aantal	ø S mm	L mm
Leveringsomvang						
K651381	**Tasterkit M3 Basic**					
K651146	Taster, roestvrij staal	robijn	M3	1	1	21
K651147	Taster, roestvrij staal	robijn	M3	5	2	21
K651148	Taster, roestvrij staal	robijn	M3	1	3	21
K651151	Taster, roestvrij staal	robijn	M3	3	4	31
K651152	Taster, roestvrij staal	robijn	M3	1	5	31
K651172	Schijftaster	gehard staal	M3	1	12,7	31
K651174	Schijftaster	gehard staal	M3	1	63,5	4
K651169	5-voudige tasterhouder, draaibaar		M3	1		13
K651180	knik-Scharnier, roestvast staal		M3	1		11,5
K651170	Adapter, roestvast staal		M3-M2	1		5
K651157	Verlengstuk, roestvrij staal		M3	1		20
K651159	Verlengstuk, roestvrij staal		M3	1		55
K651223	Pensleutel ø 1,2 mm			2		
K650135	Zeskantschroevendraaier 0,9 mm			1		
Totaal				21		

Oppervlakteruwheid

Surftest SJ-310

- Groot 14,5 cm [5,7”] lcd-kleurenscherm voor optimale visualisatie.
- Glijschoensysteem met touchscreenfunctionaliteit en ingebouwde printer.
- Eenvoudige en intuïtieve menunavigatie.
- Tasterkogel: Radius 2 µm; hoek 60°, Radius glijschoen 40 mm.

Nr.	Beschrijving:	Slag	eetkrachtdetector	Rasius tasterpunt	Hoek tasterpunt	Z1-bereik	Lijstprijs €	Actieprijs €
178-570-21	Surftest SJ-310 [mm]	17,5 mm	0,75 mN	2 µm	60°	360 µm	4.950,00 €	3.999,00 €

Surftest SJ-500

- Groot 19 cm [7,5”] TFT lcd-kleurenscherm met touchscreenfunctionaliteit.
- Dankzij de detectie-unit zonder glijschoen kan de taster zich over 90° verplaatsen, wat ideaal is voor krukasmetingen en metingen in krappe ruimtes.
- Rechtheid van de verplaatsing 0,2 µm / 50 mm.
- Tasterkogel: Radius 2 µm; hoek 60°.

ZOLANG DE VOORRAAD STREKT

Nr.	Beschrijving:	Slag	Meetkrachtdetector	Rasius tasterpunt	Hoek tasterpunt	Z1-bereik	Lijstprijs €	Actieprijs €
178-532-01D	Surftest SJ-500 [mm]	50 mm	0,75 mN	2 µm	60°	800 µm	13.960,00 €	9.490,00 €

Gratis software en apps downloaden

De mogelijkheden voor bediening op afstand en het gebruik van meetresultaten kunnen worden uitgebreid door middel van:

- USB-communicatietool,
- SJ-communicatietool,
- SJ-220-app.

Bovengenoemde prijzen zijn promotieprijzen exclusief BTW.

Surftest SJ-220

- Gebruiksvriendelijk: 2,8 inch kleuren-lcd met touchscreen, vergelijkbaar met smartphonenavigatie.
- Intuïtieve navigatie: eenvoudig menu ontwerp.
- Meertalig: ondersteunt 25 talen.
- Tasterkogel: Radius 2 µm; hoek 60°.
- Ondersteuning voor ISO 21920.

Systemen met glijschoen

Nr.	Beschrijving:	Slag	Meetkrachtdetector	Rasius tasterpunt	Hoek tasterpunt	Z1-bereik	Lijstprijs €	Actieprijs €
178-741-11	Surftest SJ-220 [mm]	17,5 mm	0,75 mN	2 µm	60°	360 µm	2.940,00 €	2.390,00 €
178-743-11	Surftest SJ-220R [mm]	17,5 mm	0,75 mN	2 µm	60°	360 µm	3.510,00 €	2.890,00 €
178-745-11	Surftest SJ-220S [mm]	5,6 mm	0,75 mN	2 µm	60°	360 µm	4.850,00 €	3.990,00 €

Prijs set

Nr.	Beschrijving:	Lijstprijs €	Actieprijs €
SJSET01	Granieten statief, inclusief adapter Ø8 mm	1.178,00 €	999,00 €

E-learning

- Kalibratie: stap voor stap,
- Metingen uitvoeren: gedetailleerde instructies,
- Theorie en meten (ISO 21920 en ISO 4287),
- Meetgegevens en toleranties interpreteren,

en vele andere interessante onderwerpen rond de SJ-220, stap voor stap uitgelegd.

Het ultieme Vision-systeempakket

Nieuwe promotie

Versnel uw 2D-metingen en bespaar tot 23%!

Ervaar sneller, eenvoudiger en efficiënter contactloos meten met het Mitutoyo Quick Image Vision-meetsysteem en M3-software. Quick Image bestaat uit een combinatie van intuïtieve bediening, krachtige meetinstrumenten en geautomatiseerde werkstukherkenning, waardoor inspectieprocessen worden gestroomlijnd met behoud van hoge nauwkeurigheid. M3-software verbetert de productiviteit verder met geavanceerde mogelijkheden voor programmering, rapportage en analyse. Ontdek hoe deze krachtige combinatie uw 2D-meetworkflow kan transformeren.

Aanbieding geldig tot en met 31 december 2026

QI-A4020D
Handmatige XY-tafel

QI-C2017D
Gemotoriseerde XY-tafel

Bekijk de promotie:

Product alleen rechtstreeks te koop bij Mitutoyo. Neem voor meer informatie contact op met uw plaatselijke Mitutoyo vestiging.

Bovengenoemde prijzen zijn promotieprijzen exclusief BTW.

Roundtest promotie

Nieuwe promotie

Aanbieding geldig tot en met 31 december 2026

Haal meer uit uw rondheidsmeetsysteem

Ontdek de Mitutoyo Roundtest-serie – een uitgebreid assortiment uiterst nauwkeurige oplossingen voor rondheid-, cilindriciteits- en vormmeting. De Roundtest-systemen zijn ontworpen voor allerhande toepassingen van de werkvloer tot het laboratorium; ze combineren een uitstekende nauwkeurigheid met intuïtieve bediening en krachtige analyse. Geselecteerde modellen zijn tijdelijk inclusief **maximaal 3 gratis opspansystemen***, zodat u vanaf dag één een efficiënte en betrouwbare werkstukopspanning kunt realiseren.

Bekijk hier de complete aanbieding:

* Het aantal meegeleverde opspansystemen hangt af van het geselecteerde Roundtest-model.

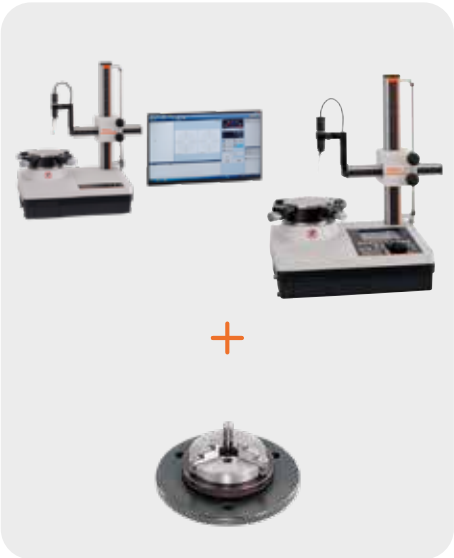

Product alleen rechtstreeks te koop bij Mitutoyo. Neem voor meer informatie contact op met uw plaatselijke Mitutoyo vestiging.

van maele

GEREEDSCHAPPEN - OUTILLAGE

Clemence Dosschestraat 29, 9800 Deinze - België | t +32 9 386 10 07 | f +32 9 386 60 07
info@NVvanmaele.be | www.NVvanmaele.be | www.youtube.com/NVvanmaele

© MITUTOYO/D 09/26 PRNL 1278

Actie geldig vanaf 1 oktober tot en met 31 december 2026. Wij behouden ons het recht voor om technische veranderingen en ontwikkelingen te maken; deze prijzen gelden alleen voor zakelijke klanten; alle prijzen zijn netto-prijzen in EURO excl. BTW -verdere informatie is verkrijgbaar via www.mitutoyo.be.
Levering en prijzen van de in deze brochure vermelde producten zijn geldig zolang de voorraad strekt. Technische wijzigingen, fouten en drukfouten voorbehouden.

Coördinatenmeetmachines

Vision meetsystemen

Vormmeetsystemen

Optisch meten

Linear Gages en Laser Scanners

Hardheidstesters en seismometers

Digitale linialen en DRO-systemen

Handmeetgereedschap en gegevensbeheer

Wat uw uitdagingen ook zijn, Mitutoyo biedt u ondersteuning van begin tot eind.

Mitutoyo is niet alleen producent van meetinstrumenten van topkwaliteit, wij bieden u een effectieve ondersteuning voor de gehele levensduur van uw instrumenten en bieden een hoogwaardige dienstverlening die ervoor zorgt dat u het optimale rendement uit uw investering kunt halen.

Naast onze kennis van kalibratie en reparatie biedt Mitutoyo product- en metrologie trainingen aan, evenals IT-ondersteuning voor de geavanceerde software die wordt gebruikt in de moderne meettechnologie.

Wij kunnen ook meetoplossingen naar wens ontwerpen, bouwen, testen en leveren.

Wij kunnen op basis van vaste tarieven metingen voor u uitvoeren.

Extra productliteratuur en onze volledige catalogus.

www.mitutoyo.be

Opmerking: aan productillustraties kunnen geen rechten worden ontleend. Productbeschrijvingen, in het bijzonder alle technische specificaties, zijn slechts bindend indien uitdrukkelijk overeengekomen.
Mitutoyo, ABSOLUTE, DIGIMATIC en OPTOEYE en U-WAVE zijn (geregistreerde) handelsmerken van Mitutoyo Corp. in Japan en/of andere landen/regio ,s. Opti-fix is een geregistreerd handelsmerk van KOMEG Industrielle Messtechnik GmbH. Excel, Microsoft en Windows zijn geregistreerde handelsmerken of handelsmerken van Microsoft Corporation in de Verenigde Staten en/of andere landen. Thiokol is een geregistreerd handelsmerk van TORAY FINE CHEMICALS Co., Ltd. TÜV is een geregistreerd handelsmerk van (onder andere) TÜV Rheinland AG. YouTube is een geregistreerd handelsmerk van Google Inc. Andere product-, bedrijfs- en merknamen zijn uitsluitend voor identificatiedoeleinden en kunnen handelsmerken zijn van hun respectievelijke eigenaren

Mitutoyo

Nederland | België | Danmark

Mitutoyo Belgium N.V.
Schaarbeekstraat 20A bus 1
9120 Beveren-Kruibeke-Zwijndrecht
T. +32 3 254 04 44
www.mitutoyo.be

Mitutoyo Nederland B.V.
Storkstraat 30
3905 KX Veenendaal
T. +31 318 53 49 11
www.mitutoyo.nl

contact portal: info.mitutoyo.nl